RM 2.0 R

Список запчастей

15.04.2021

Russia, русский

Мульчирование косилки

Содержание

A - Руль 2
B - Корпус, ходовая часть 4
C - Двигатель, нож 6
D - Инструмент 8
E - Специальный инструмент 10

A - Руль

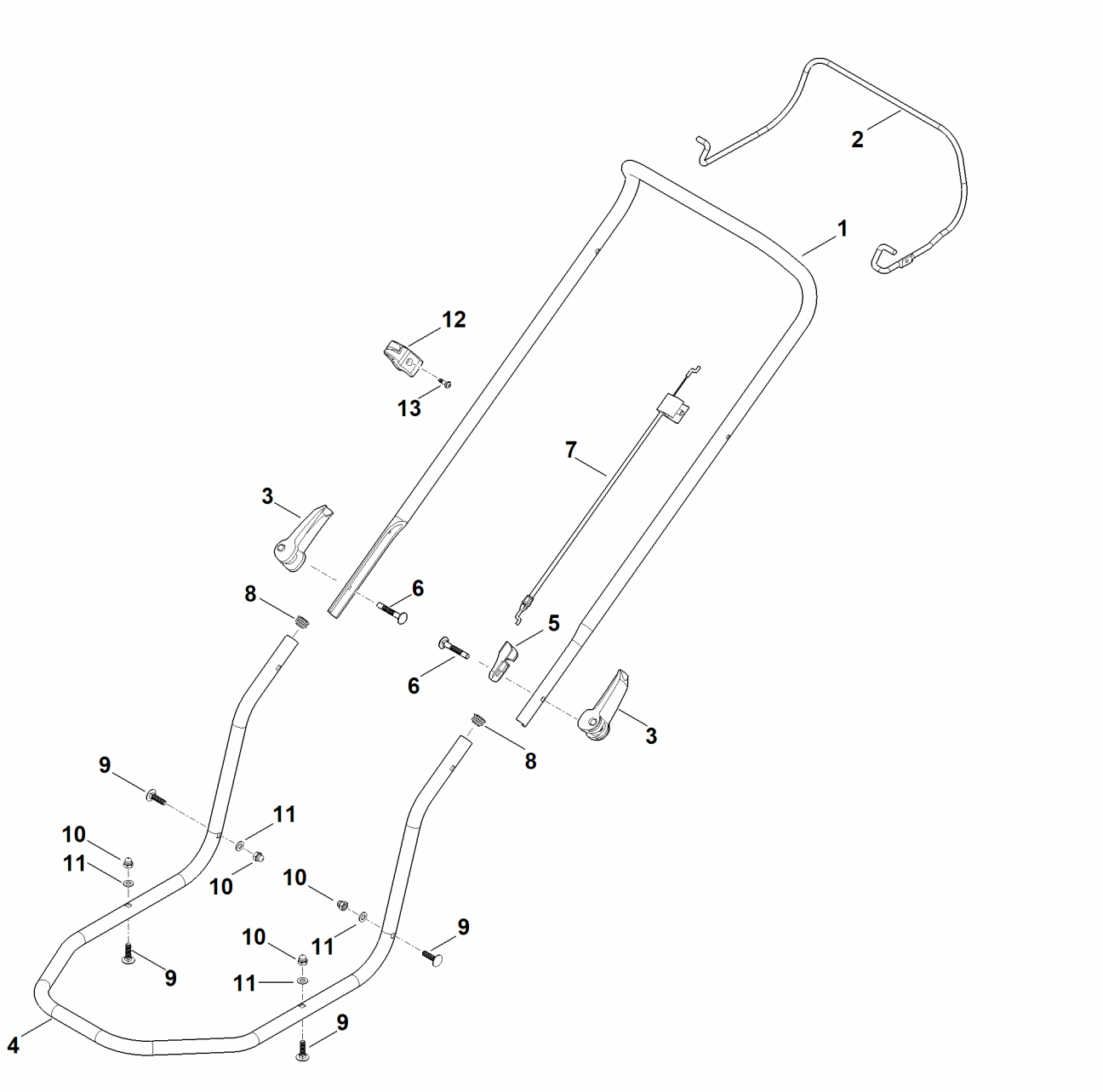

A - Руль

Позиция	Номер детали	Наименование	Количество	Содержит элемент (ы)	С серийного номера	До серийного номера	Замечания
1	6357 763 5026	Верхняя часть ведущей ручки	1				
2	6383 764 0201	Рукоятка включения	1				
3	6338 780 0100	Натяжной рычаг	2				
4	6357 763 4820	Нижняя часть ведущей ручки	1				
5	6320 706 6610	Направляющая	1				
6	9027 318 1965	Болт с плоской круглой головкой M8x55	2				
7	6357 700 7523	Трос	1				Устройство остановки двигателя
8	6101 703 2800	Пробка	2				
9	9027 068 1860	Болт с плоской круглой головкой M8x30	4				
10	9240 216 1100	Колпачковая гайка M8	4				
11	9291 020 0180	Шайба 8,4	4				
12	0000 760 3811	Направляющая троса	1	13			
13	9039 488 0984	Самонарезающий винт M5 x 16	1				

B - Корпус, ходовая часть

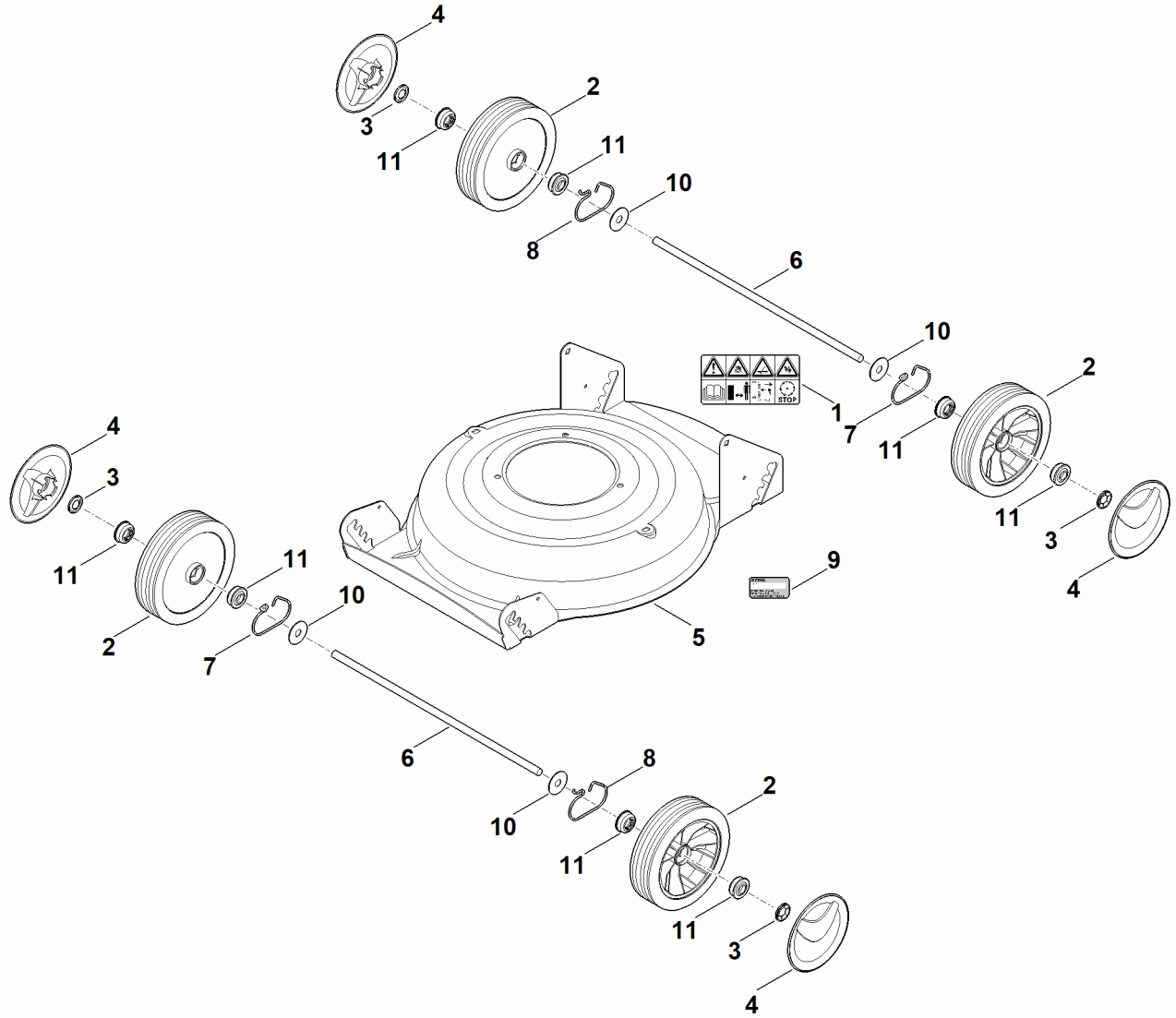

B - Корпус, ходовая часть

Позиция	Номер детали	Наименование	Количество	Содержит элемент(ы)	С серийного номера	До серийного номера	Замечания
1	0000 967 3679	Предупредительное указание	1				
2	6105 700 0491	Колесо	4	11			
3	6106 704 5110	Стопорное кольцо	4				
4	6375 704 0301	Колпак колеса	4				
5	6357 700 8561	Корпус	1	1			
6	6357 703 0901	Ось	2				
7	6357 708 0810	Пружина справа	2				
8	6357 708 0815	Пружина слева	2				
9	0000 967 3454	Табличка с указанием номера машины	1				
9	6357 967 1810	Фирменная табличка с паспортными данными RM 2.0 R	1				
10	9307 929 0220	Диск A13	4				
11	9503 003 9011	Шарикоподшипник 27M-3,6x12	8				

C - Двигатель, нож

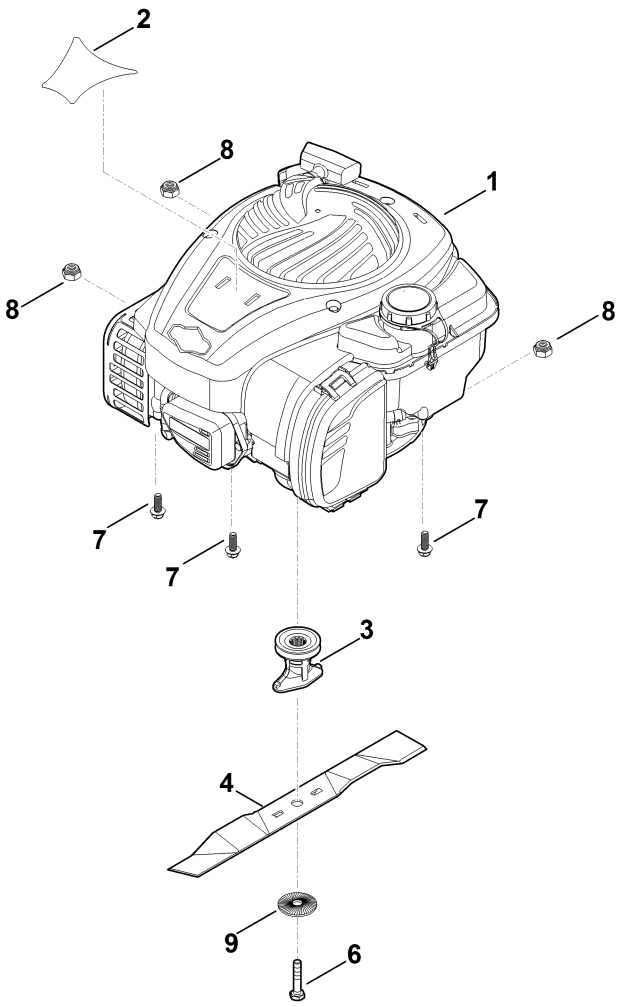

C - Двигатель, нож

Позиция	Номер детали	Наименование	Количество	Содержит элемент (ы)	С серийного номера	До серийного номера	Замечания
1	6350 011 1821	B&S, четырехтактный двигатель 09P702-0238-H5	1				Считать данные на двигателе, для запчастей – см. раздел "Двигатели"
1	6350 011 1820	B&S, четырехтактный двигатель 09P702-0228-H1	1			439345836	Считать данные на двигателе, для запчастей – см. раздел "Двигатели"
2	6357 967 1500	Заводская табличка RM 2 R	1				
3	0000 702 5000	Втулка ножа	1				
4	6357 702 0102	Нож	1				
6	9008 319 9028	Винт с шестигранной головкой 3/8"x21/4"	1				
7	9008 318 1860	Винт с шестигранной головкой M8 x 30	3				
8	9214 320 1105	Контргайка M8	3				
9	0000 702 6600	Зажимная шайба	1				

D - Инструмент

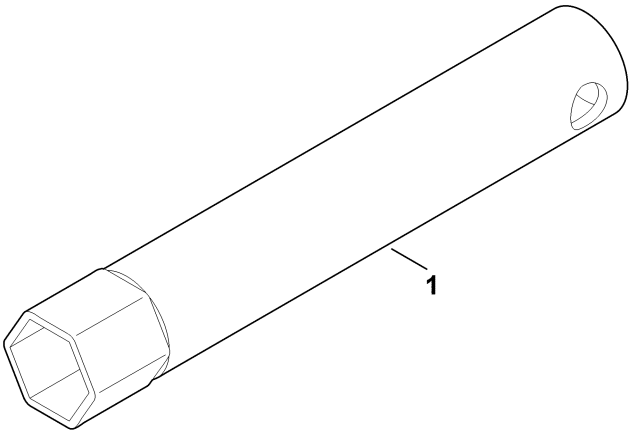

D - Инструмент

Позиция	Номер детали	Наименование	Количество	Содержит элемент (ы)	С серийного номера	До серийного номера	Замечания
1	0812 190 1006	Ключ для свечей зажигания	1				

E - Специальный инструмент

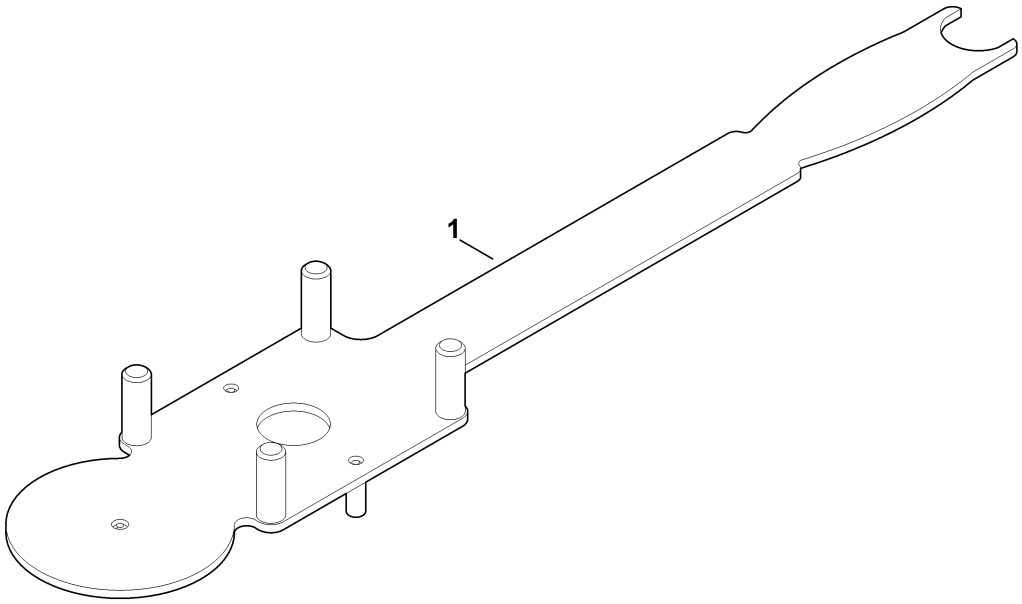

E - Специальный инструмент

Позиция	Номер детали	Наименование	Количество	Содержит элемент (ы)	С серийного номера	До серийного номера	Замечания
1	6165 890 2200	Монтажный инструмент	1				