RME 443.0

Список запчастей

16.03.2021

Russia, русский

Содержание

A - Руль 2
B - Корпус 5
C - Механизм для перемещения, регулирование по высоте 7
D - Двигатель, нож 9
E - Травосборник 11
F - Электрическая схема 13
G - Специальный инструмент 15

A - Руль

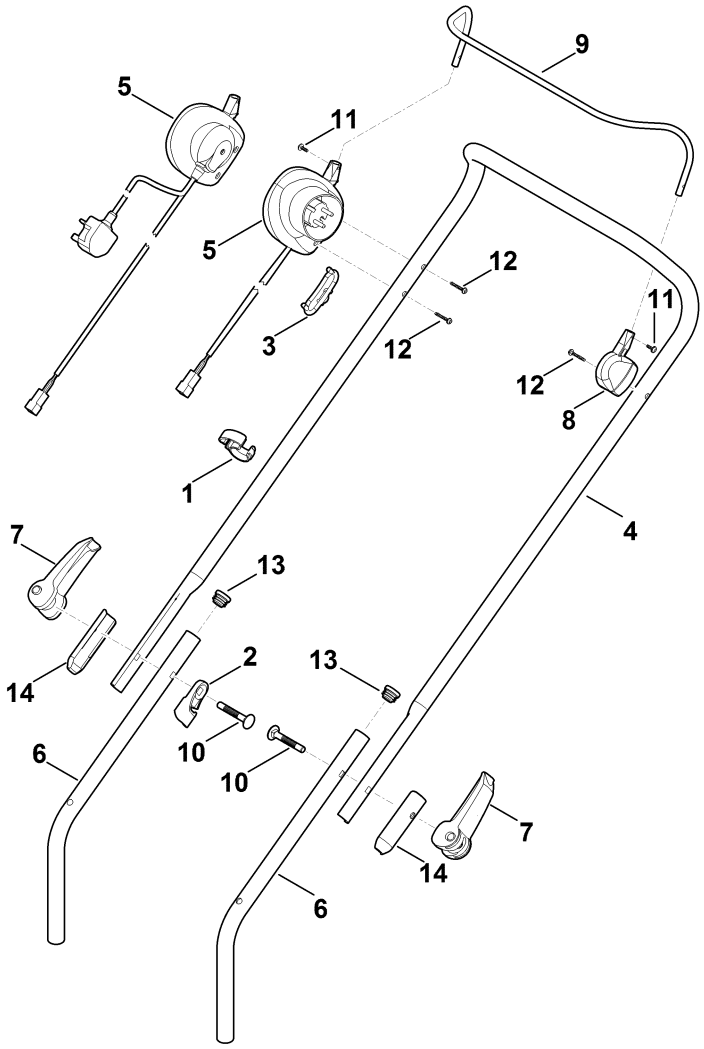

A - Руль

Позиция	Номер детали	Наименование	Количество	Содержит элемент (ы)	С серийного номера	До серийного номера	Замечания
1	0000 703 3101	Зажим кабеля	1.0				
2	6320 706 6610	Направляющая	1.0				
3	6336 430 0800	Ограничитель длины кабеля	1.0				
4	6336 780 3000	Верхняя часть ведущей ручки	1.0				
5	6338 430 0401	Автоматический аварийный выключатель EUR	1.0	3			
6	6338 430 0441	Автоматический аварийный выключатель CH	1.0	3			
7	6338 430 0451	Автоматический аварийный выключатель GB	1.0				
8	6338 763 4800	Нижняя часть ведущей ручки	2.0				
9	6338 780 0100	Натяжной рычаг	2.0				
10	6320 760 5200	Опорный узел	1.0				
11	6340 764 0220	Рукоятка включения	1.0				
12	9027 318 1965	Болт с плоской круглой головкой M8x55	2.0				
13	9104 003 8731	Винт с цилиндрической головкой P4 x 12	2.0				
14	9104 003 8745	Винт с цилиндрической головкой IS-P4 x 25	3.0				
15	9302 929 1338	Пробка	2.0				

A - Руль

Позиция	Номер детали	Наименование	Количество	Содержит элемент (ы)	С серийного номера	До серийного номера	Замечания
16	6338 706 8100	Защитный кожух ведущей ручки	2.0				

B - Корпус

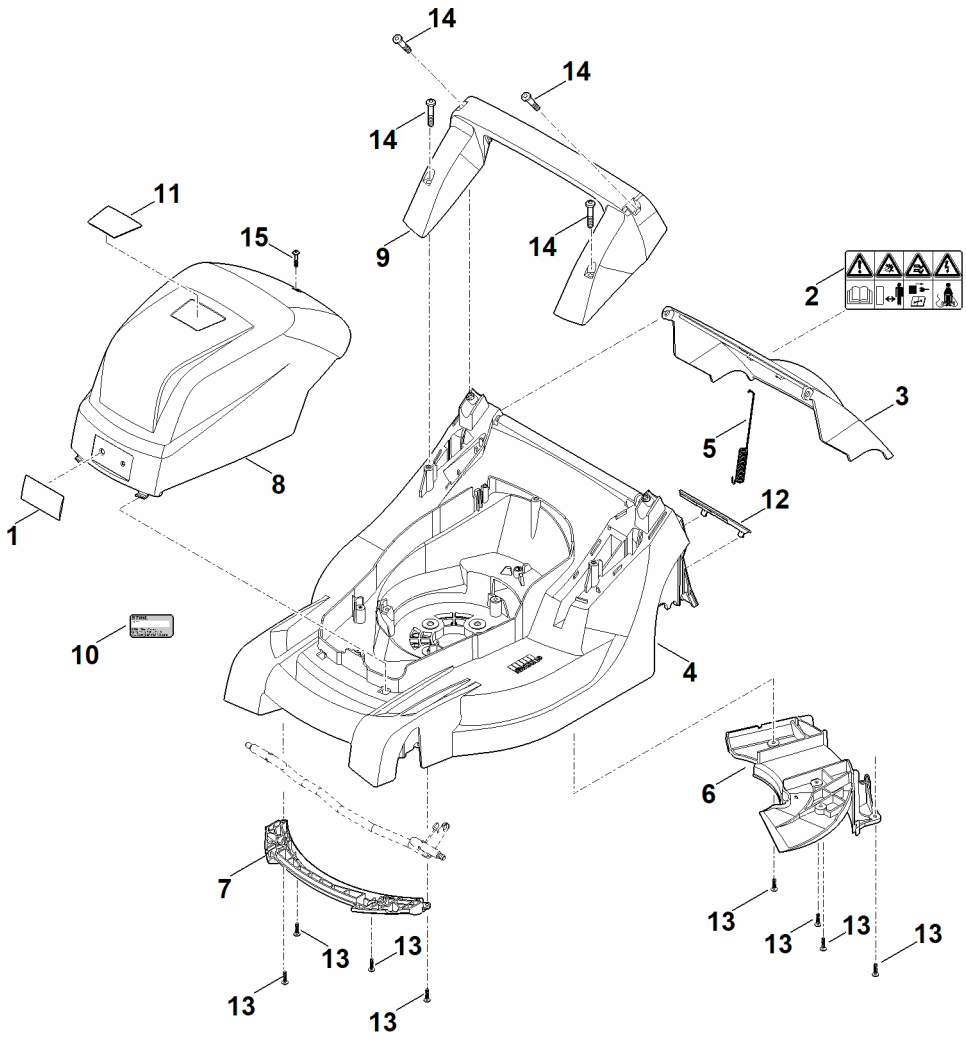

B - Корпус

Позиция	Номер детали	Наименование	Количество	Содержит элемент (ы)	С серийного номера	До серийного номера	Замечания
1	0000 967 1001	Табличка	1.0				
2	0000 967 7217	Предупредительное указание	1.0				
3	6338 700 2711	Крышка в сборе	1.0	2			
4	6338 700 8520	Корпус	1.0	6,12			
5	6338 703 5111	Пружина растяжения	1.0				
6	6338 706 0700	Крышка	1.0				
7	6338 706 0710	Кожух оси	1.0				
8	6338 760 2201	Кожух двигателя	1.0	1			
9	6338 791 5700	Ручка для переноски	1.0				
10	0000 967 3454	Табличка с указанием номера машины	1.0				
11	6338 967 1840	Фирменная табличка с паспортными данными RME 443.0	1.0				
12	6338 967 0105	Заводская табличка RME 443	1.0				
13	6338 706 0730	Крышка	1.0				
14	9104 007 4289	Винт с цилиндрической головкой IS-P5 x 20	8.0				
15	9104 007 9990	Винт с цилиндрической головкой IS-P8 x 40	4.0				
16	9104 017 4293	Винт с цилиндрической головкой P5x25	1.0				

C - Механизм для перемещения, регулирование по высоте

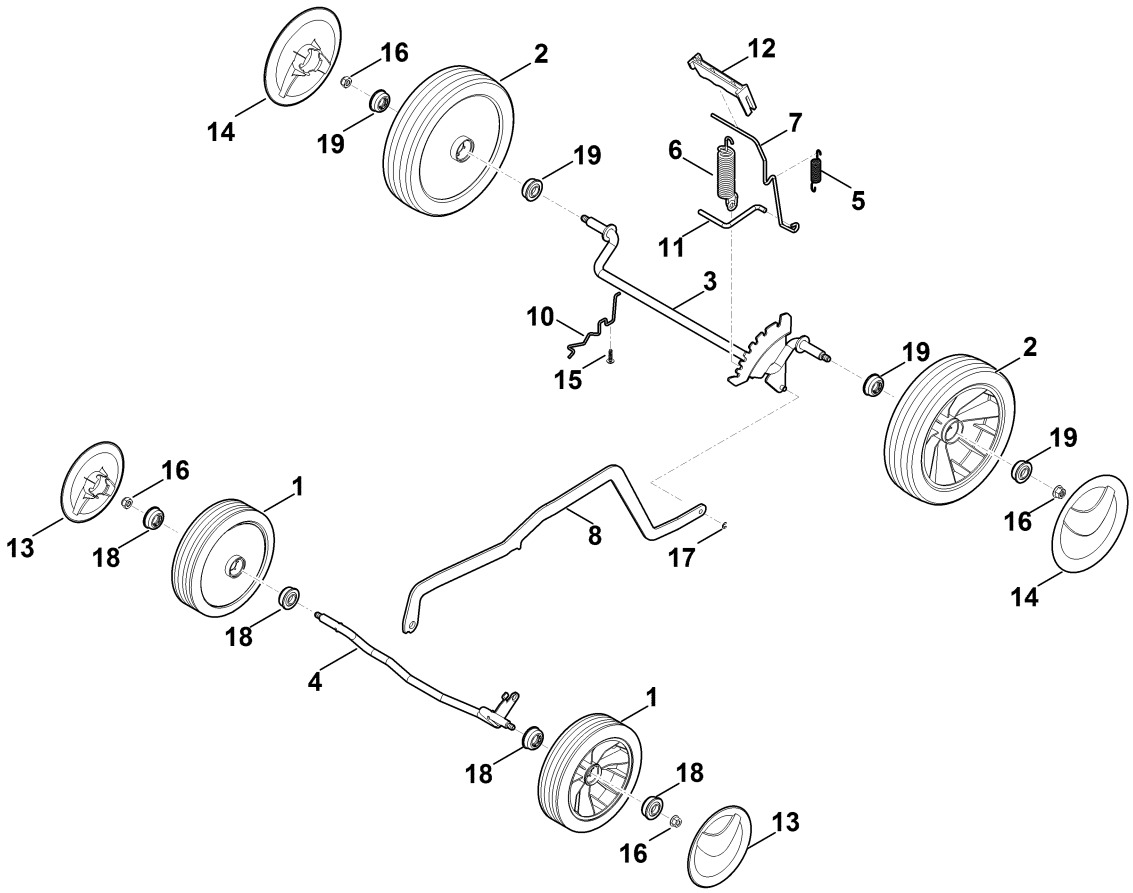

C - Механизм для перемещения, регулирование по высоте

Позиция	Номер детали	Наименование	Количество	Содержит элемент (ы)	С серийного номера	До серийного номера	Замечания
1	6100 700 0401	Колесо	2.0	18			
2	0000 700 0400	Колесо	2.0	19			
3	6338 700 2405	Ось	1.0				
4	6338 700 2420	Ось	1.0				
5	6338 703 5100	Пружина растяжения	1.0				
6	6358 703 5100	Пружина растяжения	1.0				
7	6338 703 6700	Рычаг	1.0				
8	6338 703 8800	Передаточный рычаг	1.0				
9	6338 704 1205	Фиксатор оси справа	1.0				
10	6338 763 6000	Фиксирующий рычаг	1.0				
11	6338 791 4810	Расцепляющий рычаг	1.0				
12	6340 704 0301	Колпак колеса	2.0				
13	6375 704 0301	Колпак колеса	2.0				
14	9104 007 4289	Винт с цилиндрической головкой IS-P5 x 20	1.0				
15	9216 261 1100	Шестигранная гайка M8	4.0				
16	9460 624 0400	Стопорная шайба 4	1.0				
17	9503 003 9011	Шарикоподшипник 27M-3,6x12	4.0				
18	9503 003 9011	Шарикоподшипник 27M-3,6x12	4.0				

D - Двигатель, нож

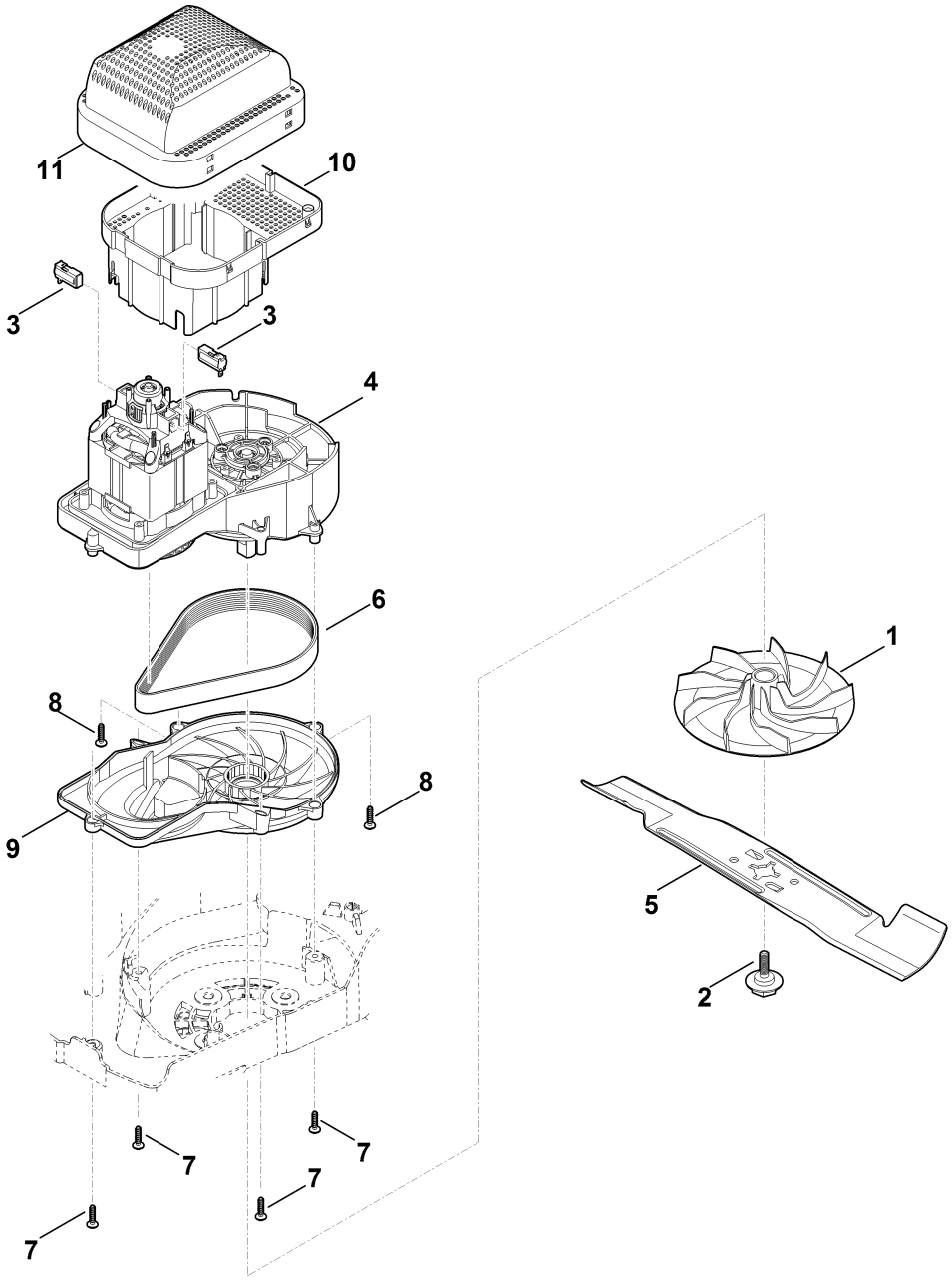

D - Двигатель, нож

Позиция	Номер детали	Наименование	Количество	Содержит элемент (ы)	С серийного номера	До серийного номера	Замечания
1	6310 702 5000	Втулка ножа	1.0				
2	6310 760 2801	Винт	1.0				Использовать фиксатор резьбы (LOCTITE 243)
3	6310 760 2800	Крепёжный болт для ножа	1.0			442608552	Использовать фиксатор резьбы (LOCTITE 243)
4	6338 007 1000	Набор угольных щеток	1.0				
5	6338 600 0203	Электродвигатель 230В (1,5кВт)	1.0	3,6,8,9-11			
6	6338 600 0201	Электродвигатель 230В (1,5кВт)	1.0	3,6,8,9-11		442503663	
7	6338 702 0100	Нож	1.0				
8	6338 704 2100	Клиновой ремень	1.0				
9	9104 007 4293	Самонарезающий винт P5x25	4.0				
10	9104 007 4289	Винт с цилиндрической головкой IS-P5 x 20	4.0				
11	00001001158	Крышка	1.0				
12	6338 706 0800	Нижняя часть защитного щитка	1.0				
13	6338 706 0805	Верхняя часть защитного щитка	1.0				

E - Травосборник

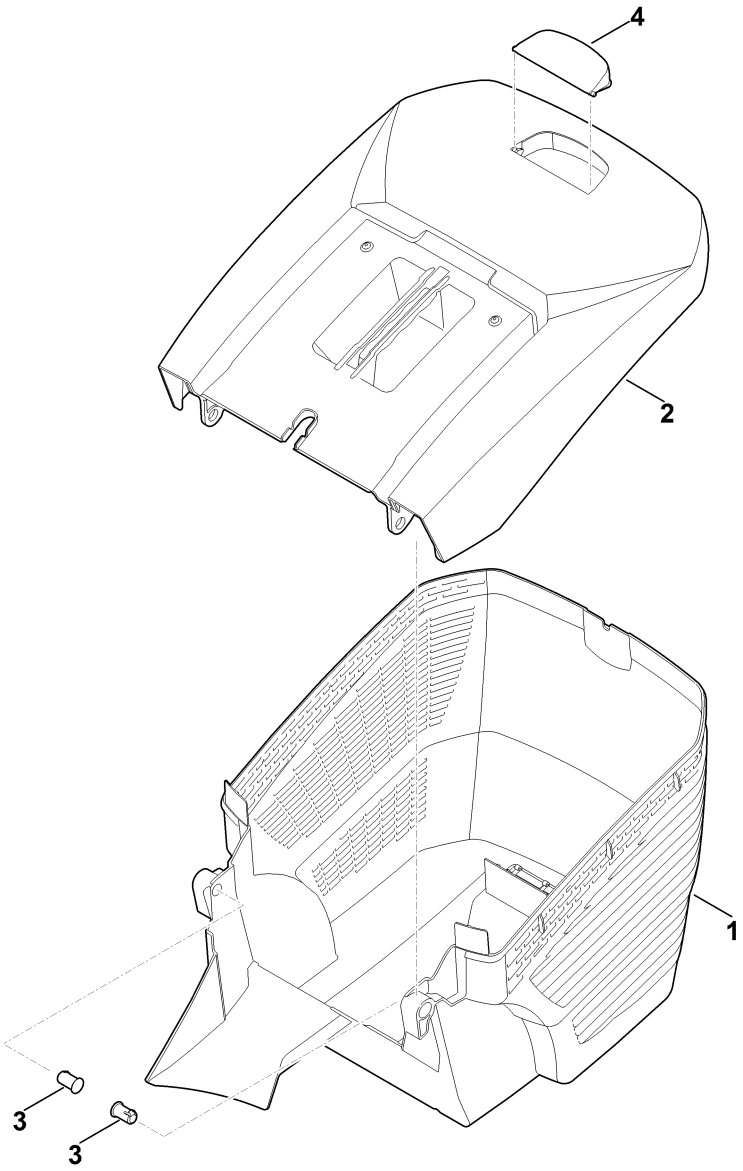

E - Травосборник

Позиция	Номер детали	Наименование	Количество	Содержит элемент (ы)	С серийного номера	До серийного номера	Замечания
1	6338 703 9601	Нижняя часть травосборника	1.0				
2	6338 703 9604	Нижняя часть травосборника	1.0			442231562	
3	6338 760 2110	Верхняя часть травосборника	1.0	4			
4	6375 703 9010	Палец	2.0				
5	6375 708 8000	Заслонка	1.0				

F - Электрическая схема

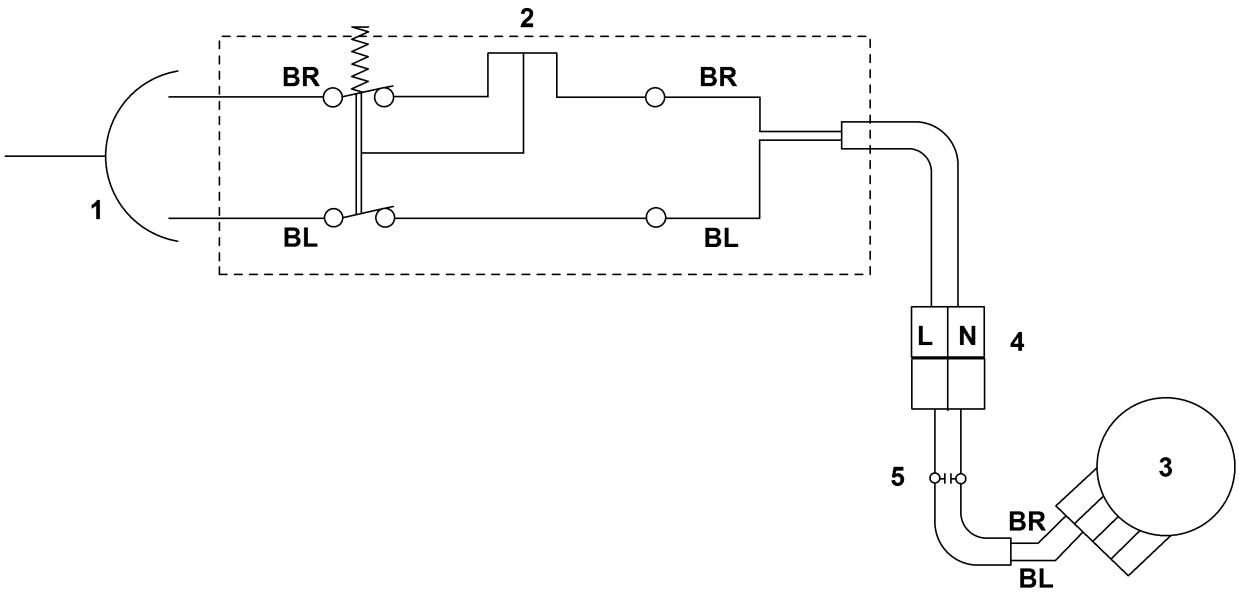

F - Электрическая схема

Позиция	Номер детали	Наименование	Количество	Содержит элемент (ы)	С серийного номера	До серийного номера	Замечания
1	00001001056	BL = синий	1.0				
2	00001001057	BR = коричневый	1.0				
3	00001001092	Подключение к сети	1.0				
4	00001001039	Выключатель	1.0				
5	00001001030	Двигатель	1.0				
6	00001001151	Штекер	1.0				
7	00001001084	Конденсатор	1.0				

G - Специальный инструмент

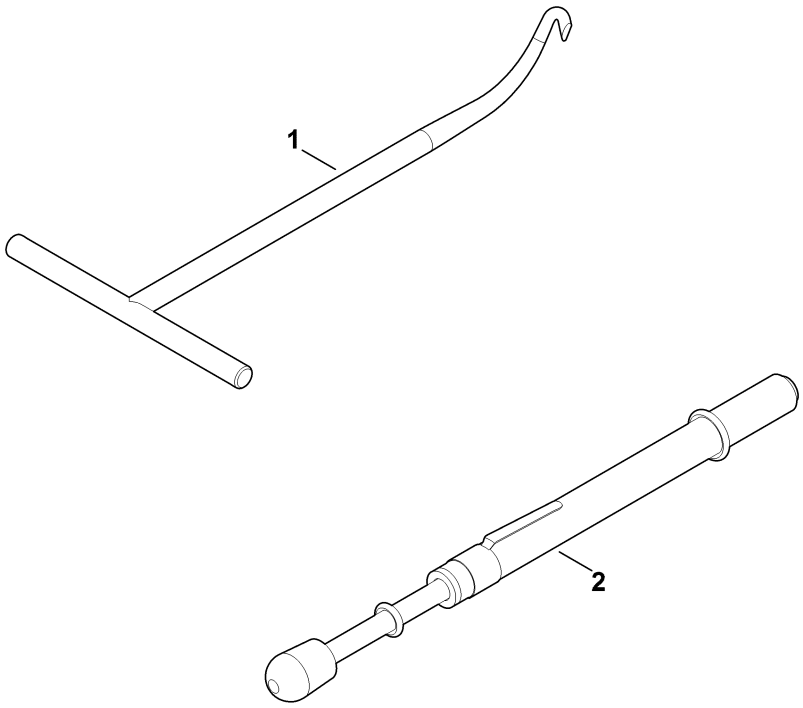

G - Специальный инструмент

Позиция	Номер детали	Наименование	Количество	Содержит элемент (ы)	С серийного номера	До серийного номера	Замечания
1	0000 890 2800	Монтажный крюк	1.0				
2	0000 850 7000	Контрольный прибор для проверки натяжения ремня	1.0				