GHE 420.0

Список запчастей

16.03.2021

Russia, русский

Содержание

A - Воронка 2
B - Корпус 4
C - Узлы электрооборудования 7
D - Ходовая часть 9
E - Комплект ножей (измельчение) 12
F - Комплект ножей (расщепление) 14
G - Инструмент 16
H - Специальный инструмент 18
I - Электрическая схема 20

A - Воронка

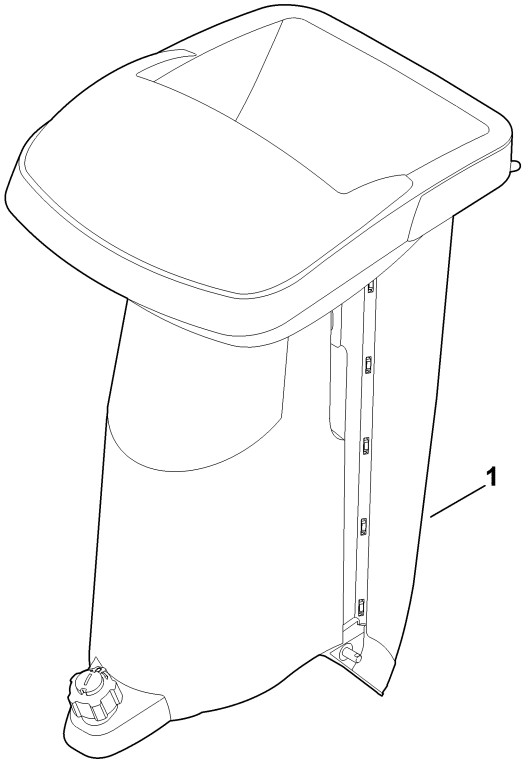

A - Воронка

Позиция	Номер детали	Наименование	Количество	Содержит элемент (ы)	С серийного номера	До серийного номера	Замечания
1	00001001487	Запчасти --> STIHL ATO 400.0	1.0				

B - Корпус

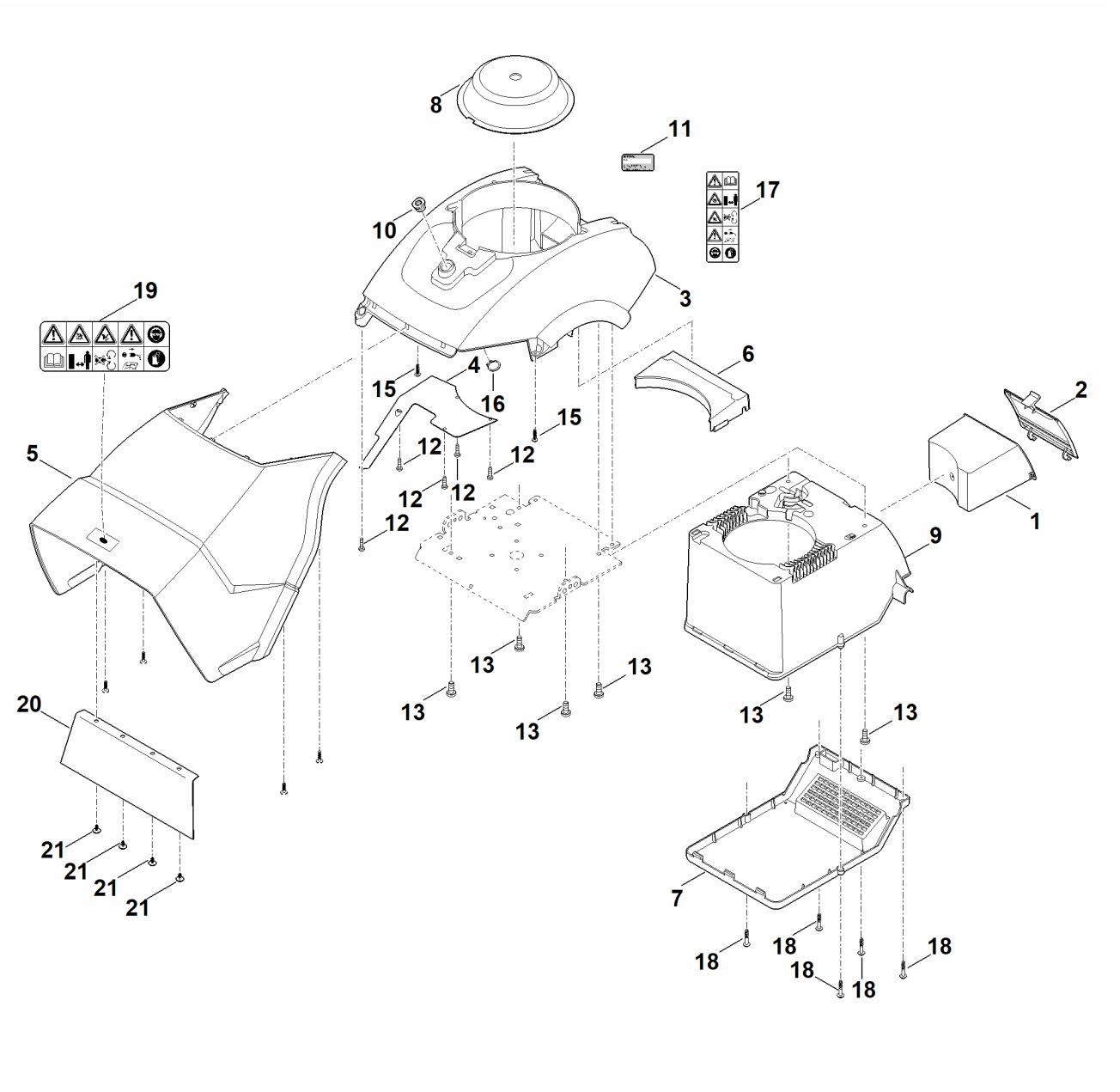
8
11
17
10
3
19
6
4
15
16
15
2
5
12
12
12
12
12
1
9
13
13
13
13
13
13
20
21
21
21
21
7
18
18
18
18
18

B - Корпус

Позиция	Номер детали	Наименование	Количество	Содержит элемент (ы)	С серийного номера	До серийного номера	Замечания
1	6012 701 0800	Сборник	1.0				
2	6012 701 0900	Крышка	1.0				
3	6012 700 8501	Корпус	1.0	17			
4	6012 701 3600	Крышка	1.0				
5	6012 780 6105	Удлинение выброса	1.0	19-22			
6	6012 701 9000	Направляющая	1.0				
7	6012 780 2000	Крышка	1.0	18			
8	6012 706 0801	Защитный щиток	1.0				
9	6012 706 5600	Кожух двигателя	1.0				
10	6012 708 3800	Резьбовая втулка	1.0				
11	0000 967 3454	Табличка с указанием номера машины	1.0				
12	6012 967 1800	Фирменная табличка с паспортными данными GHE 420.0	1.0				
13	9039 488 0974	Самонарезающий винт M5x12	5.0				
14	9039 488 1801	Самонарезающий винт M8x20	6.0				
15	9104 007 4289	Винт с цилиндрической головкой IS-P5 x 20	2.0				
16	9455 621 2150	Пружинное стопорное кольцо 20 x 1,2	1.0				
17	0000 967 7214	Предупредительное указание	1.0				

B - Корпус

Позиция	Номер детали	Наименование	Количество	Содержит элемент (ы)	С серийного номера	До серийного номера	Замечания
18	9104 017 4293	Винт с цилиндрической головкой P5x25	5.0				
19	0000 967 7210	Предупредительное указание	1.0				
20	6012 706 8415	Брызговик	1.0				
21	9104 007 8768	Самонарезающий винт P5x12	4.0				

C - Узлы электрооборудования

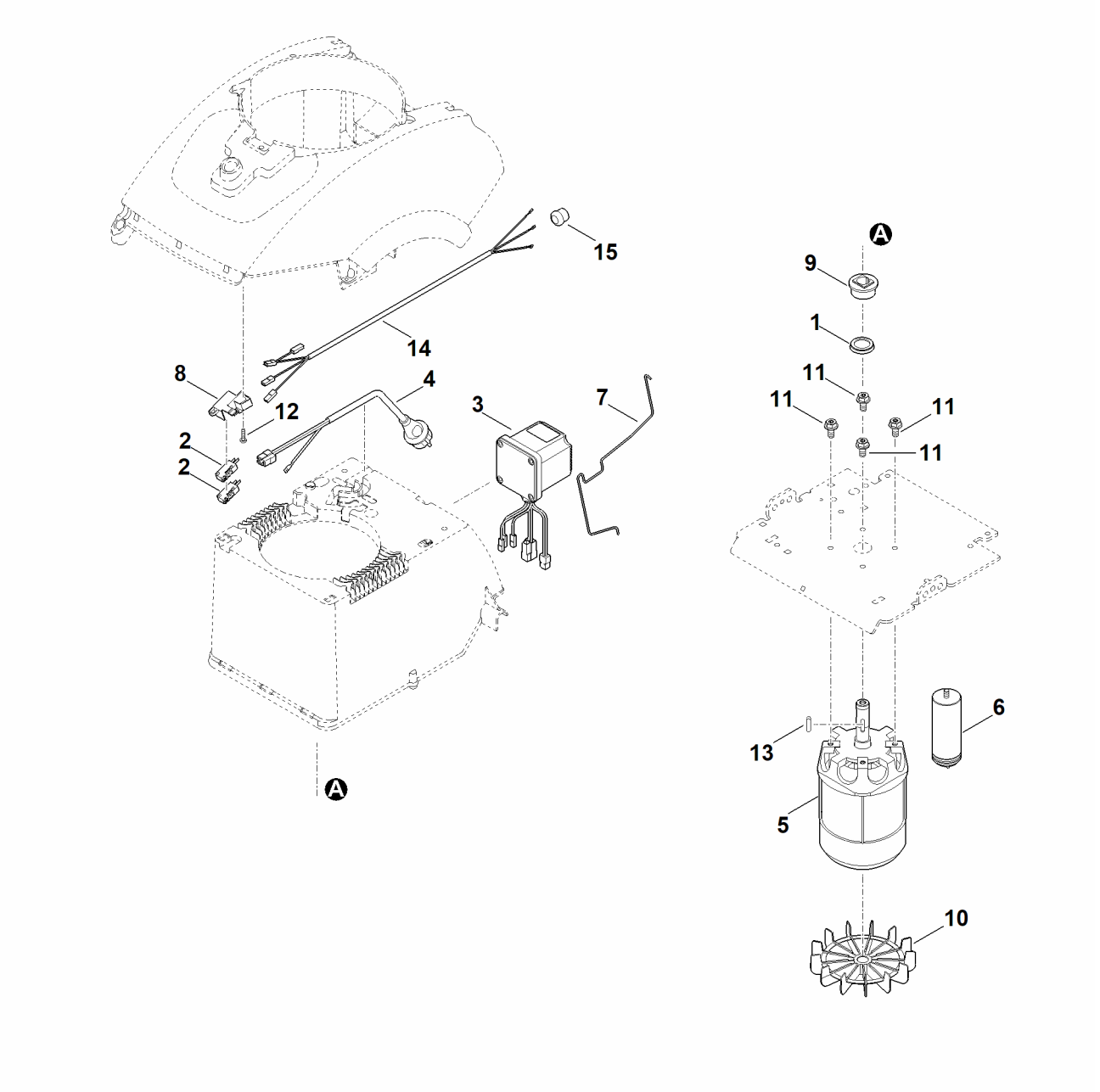

C - Узлы электрооборудования

Позиция	Номер детали	Наименование	Количество	Содержит элемент (ы)	С серийного номера	До серийного номера	Замечания
1	6000 709 2000	Уплотнительное кольцо	1.0				
2	6005 435 0410	Концевой выключатель	2.0				
3	6012 430 0300	Вставка выключателя	1.0				
4	6012 440 2000	Соединительный кабель	1.0				
5	6012 600 0200	Электродвигатель 230В (3,0kW)	1.0	10,13			
6	0000 605 1025	Конденсатор 40мкФ	1.0				
7	6012 701 4605	Бугель	1.0				
8	6012 708 7510	Применение	1.0				
9	6012 708 9811	Распорная деталь	1.0				
10	6100 607 3010	Колесо вентилятора АТВ	1.0				
11	9025 313 5000	Винт с цилиндрической головкой M8x16	4.0				
12	9025 313 5003	Винт с цилиндрической головкой M8x16	4.0			441376777	
13	9039 488 0974	Самонарезающий винт M5x12	1.0				
14	9470 435 2350	Призматическая шпонка 6x6x40	1.0				
15	6012 440 1900	Провод	1.0				
16	6012 405 0800	Насадка	1.0				

D - Ходовая часть

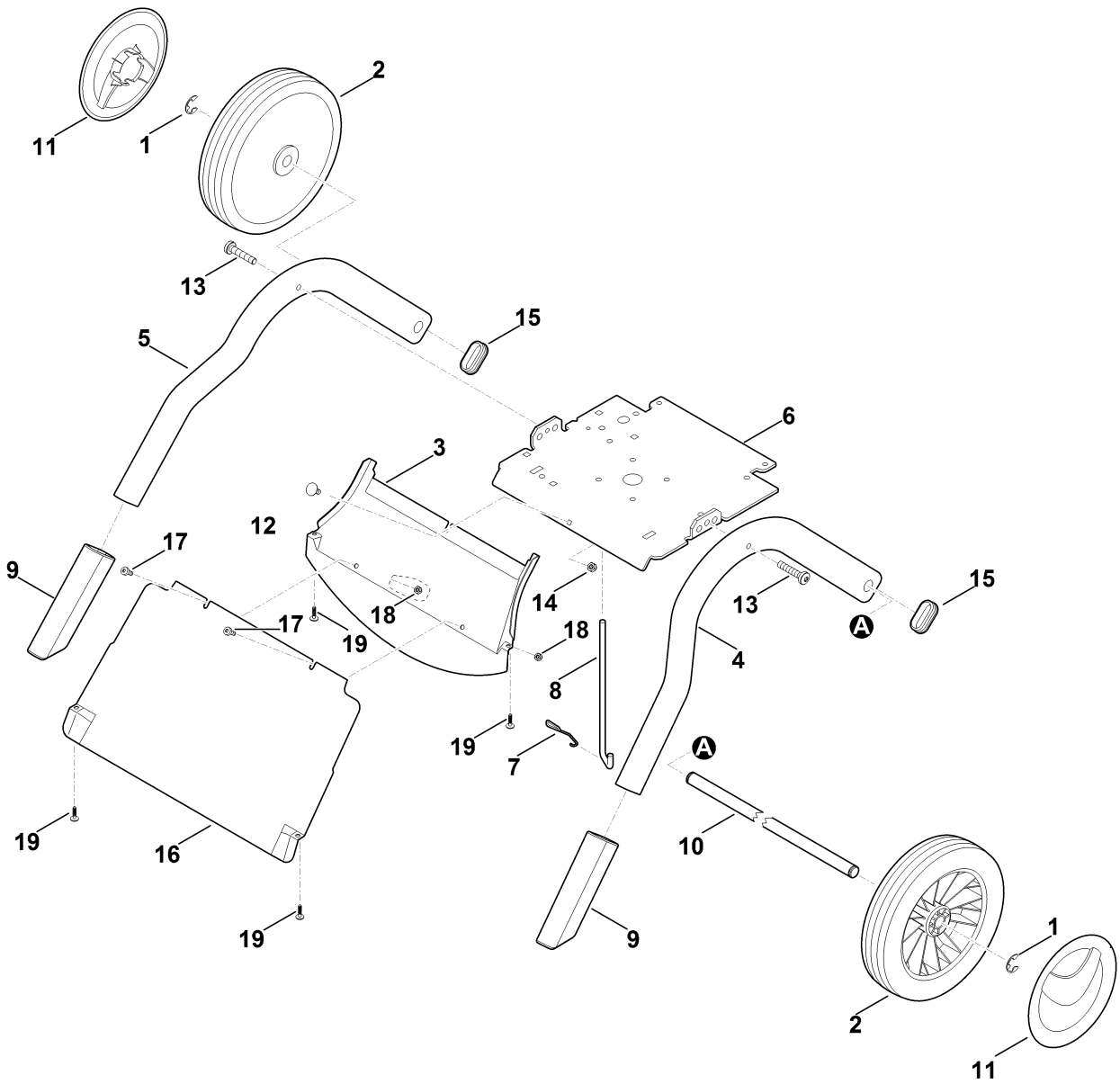

D - Ходовая часть

Позиция	Номер детали	Наименование	Количество	Содержит элемент (ы)	С серийного номера	До серийного номера	Замечания
1	9460 624 1500	Стопорная шайба 15	2.0				
2	6000 700 0400	Колесо	2.0				
3	6012 701 4501	Направляющий щиток	1.0				
4	6012 703 2300	трубчатая опора слева	1.0				
5	6012 703 2305	трубчатая опора справа	1.0				
6	6012 703 8901	Пластина	1.0				
7	6012 703 8900	Пластина	1.0			443169168	
8	6012 706 0610	Пружина	1.0				
9	6012 706 2800	Бугель	1.0				
10	6012 007 1000	комплект колпачка	1.0				
11	6012 763 2700	Колесная ось	1.0				
12	6375 704 0311	Колпак колеса	2.0				
13	9027 318 1280	Болт с плоской круглой головкой M6x16	1.0				
14	9039 488 1850	Самонарезающий винт M8x40	2.0				
15	9212 260 0900	Шестигранная гайка M6	1.0				
16	9302 929 0900	Пробка 50x25	2.0				
17	6012 701 4505	Направляющий щиток	1.0				
18	9075 478 4610	Винт с цилиндрической головкой M6x16	2.0				
19	9212 260 0900	Шестигранная гайка M6	2.0				

Позиция	Номер детали	Наименование	Количество	Содержит элемент (ы)	С серийного номера	До серийного номера	Замечания
20	9104 007 4289	Винт с цилиндрической головкой IS-P5 x 20	4.0				

E - Комплект ножей (измельчение)

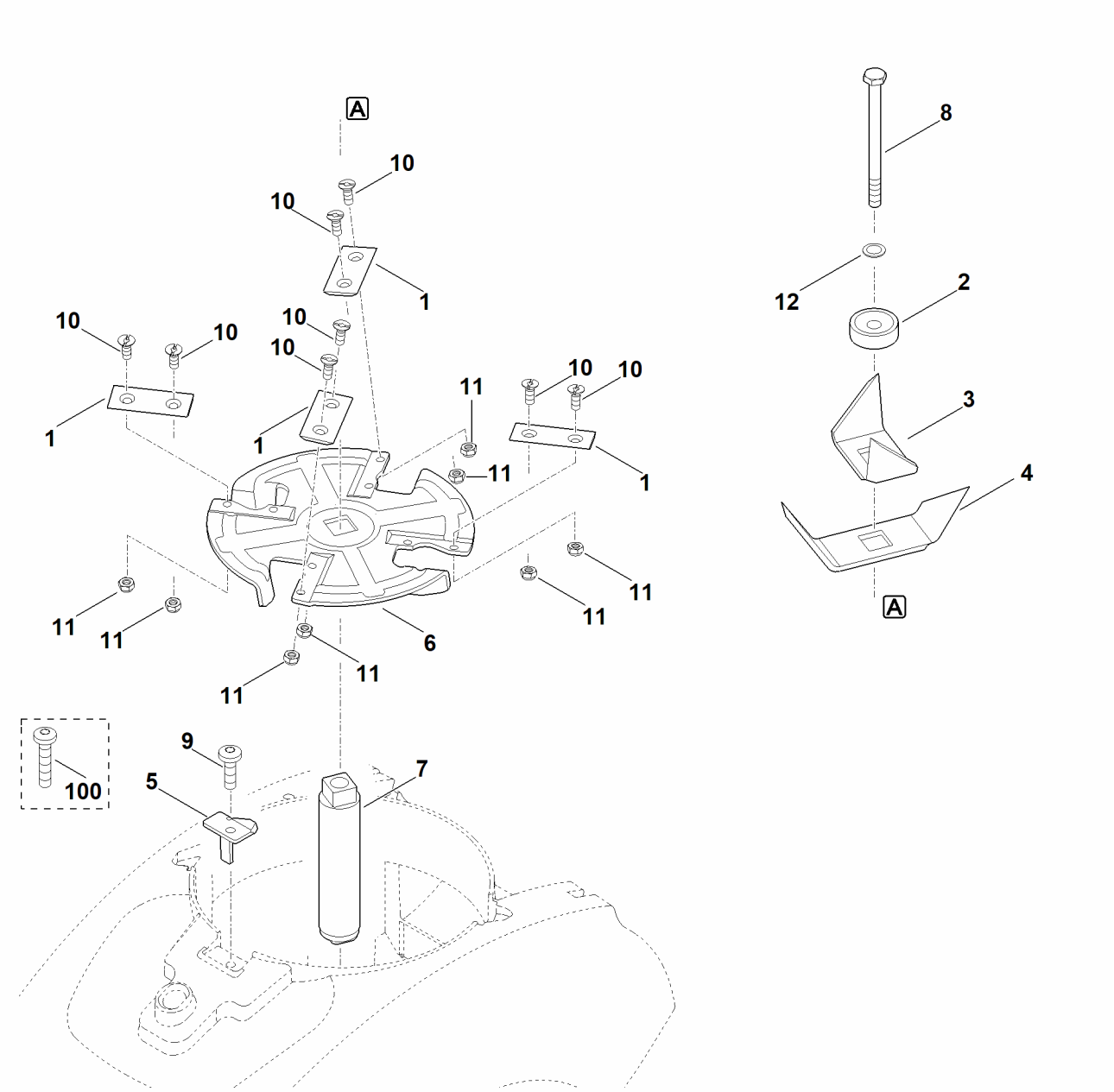

E - Комплект ножей (измельчение)

Позиция	Номер детали	Наименование	Количество	Содержит элемент (ы)	С серийного номера	До серийного номера	Замечания
1	6012 700 5110	Режущий диск в сборе	1.0	1,6,10,11			
2	6008 702 0121	Нож	4.0				
3	6011 702 6700	Зажиная шайба	1.0				
4	6012 702 0300	Нож-лопасть	1.0				
5	6012 702 0310	Нож-лопасть	1.0				
6	6012 702 0500	Парный нож	1.0				
7	6012 702 1100	Режущий диск	1.0				
8	6012 702 3800	Держатель ножа	1.0				
9	9007 319 2600	Винт с шестигранной головкой M10x130	1.0				
10	9039 488 1835	Самонарезающий винт M8x25	1.0				
11	9062 319 1285	Винт с потайной головкой M6x16	8.0				
12	9212 260 0900	Шестигранная гайка M6	8.0				
13	9460 624 4031	Стопорная шайба 10,5	1.0				
14	9039 488 1850	Самонарезающий винт M8x40	1.0			442169877	

F - Комплект ножей (расщепление)

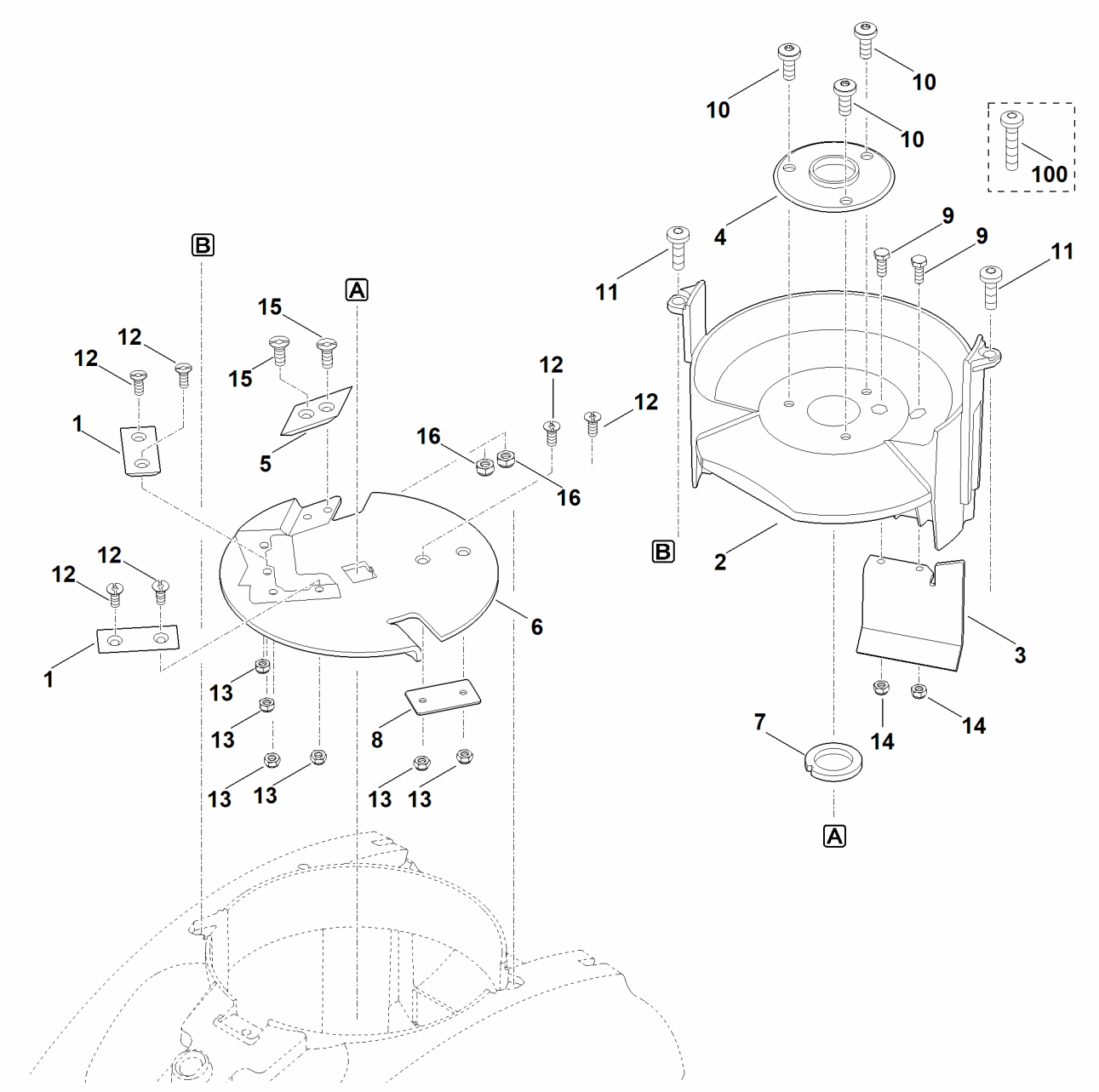

F - Комплект ножей (расщепление)

Позиция	Номер детали	Наименование	Количество	Содержит элемент(ы)	С серийного номера	До серийного номера	Замечания
1	6012 700 5100	Режущий диск в сборе	1.0	1,5,6,8,12,13,1			
2	6008 702 0121	Нож	2.0				
3	6012 701 1600	Применение	1.0				
4	6012 701 3900	Заслонка	1.0				
5	6012 701 4100	Опора	1.0				
6	6012 702 0100	Нож	1.0				
7	6012 702 1110	Режущий диск	1.0				
8	6012 702 1800	Диск	1.0				
9	6012 706 1500	Изоляционная панель	1.0				
10	9008 318 1280	Винт с шестигранной головкой M6x16	2.0				
11	9039 488 1801	Самонарезающий винт M8x20	3.0				
12	9039 488 1835	Самонарезающий винт M8x25	2.0				
13	9062 319 1285	Винт с потайной головкой M6x16	6.0				
14	9212 260 0900	Шестигранная гайка M6	6.0				
15	9212 260 0900	Шестигранная гайка M6	2.0				
16	9062 319 1850	Винт с потайной головкой M8x20	2.0				
17	9212 260 1100	Шестигранная гайка M8	2.0				
18	9039 488 1850	Самонарезающий винт M8x40	2.0			442169877	

G - Инструмент

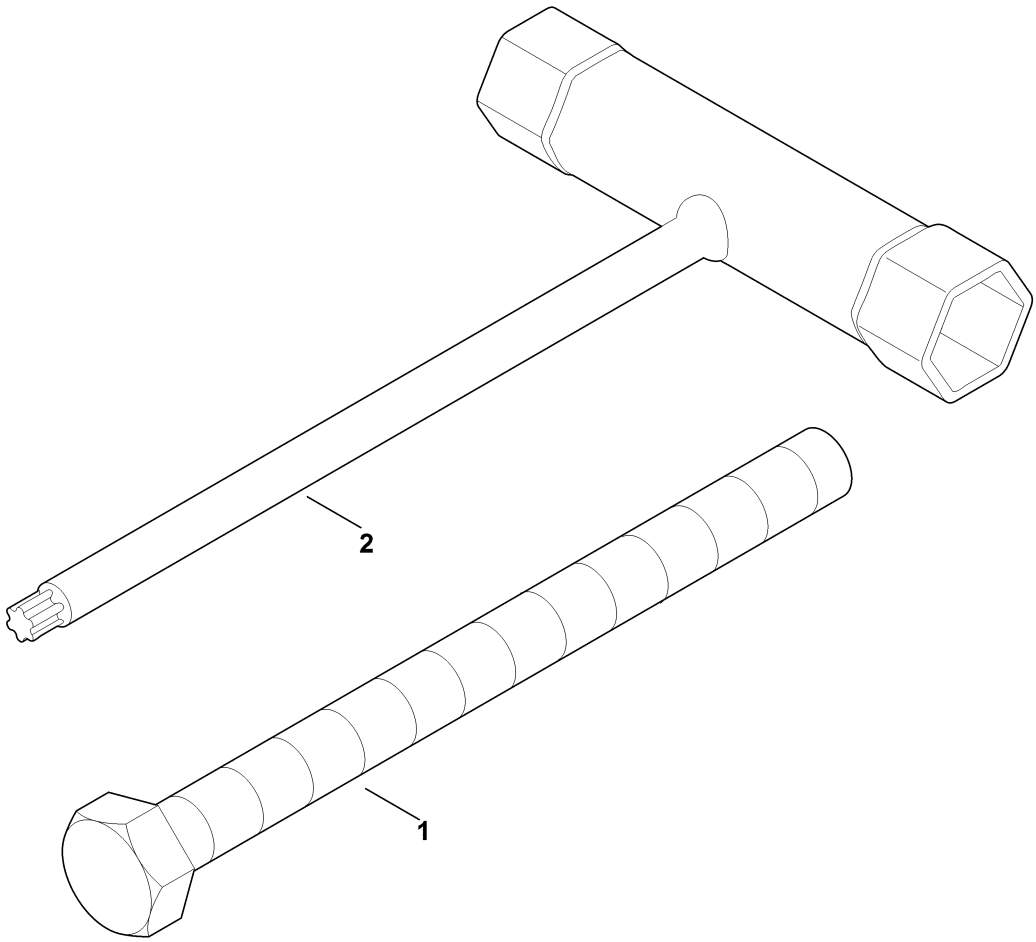

G - Инструмент

Позиция	Номер детали	Наименование	Количество	Содержит элемент (ы)	С серийного номера	До серийного номера	Замечания
1	9008 319 3700	Винт с шестигранной головкой M14x130	1.0				
2	6012 890 3400	Комбинированный гаечный ключ	1.0				

H - Специальный инструмент

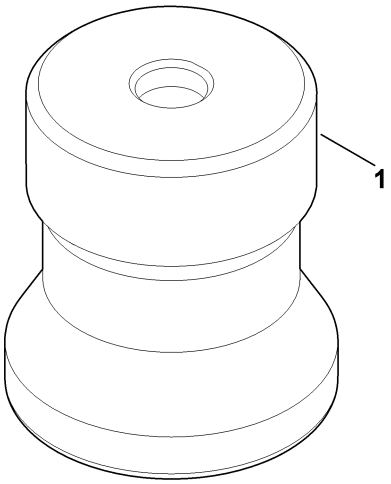

H - Специальный инструмент

Позиция	Номер детали	Наименование	Количество	Содержит элемент (ы)	С серийного номера	До серийного номера	Замечания
1	6012 893 5400	Центрующий инструмент	1.0				

I - Электрическая схема

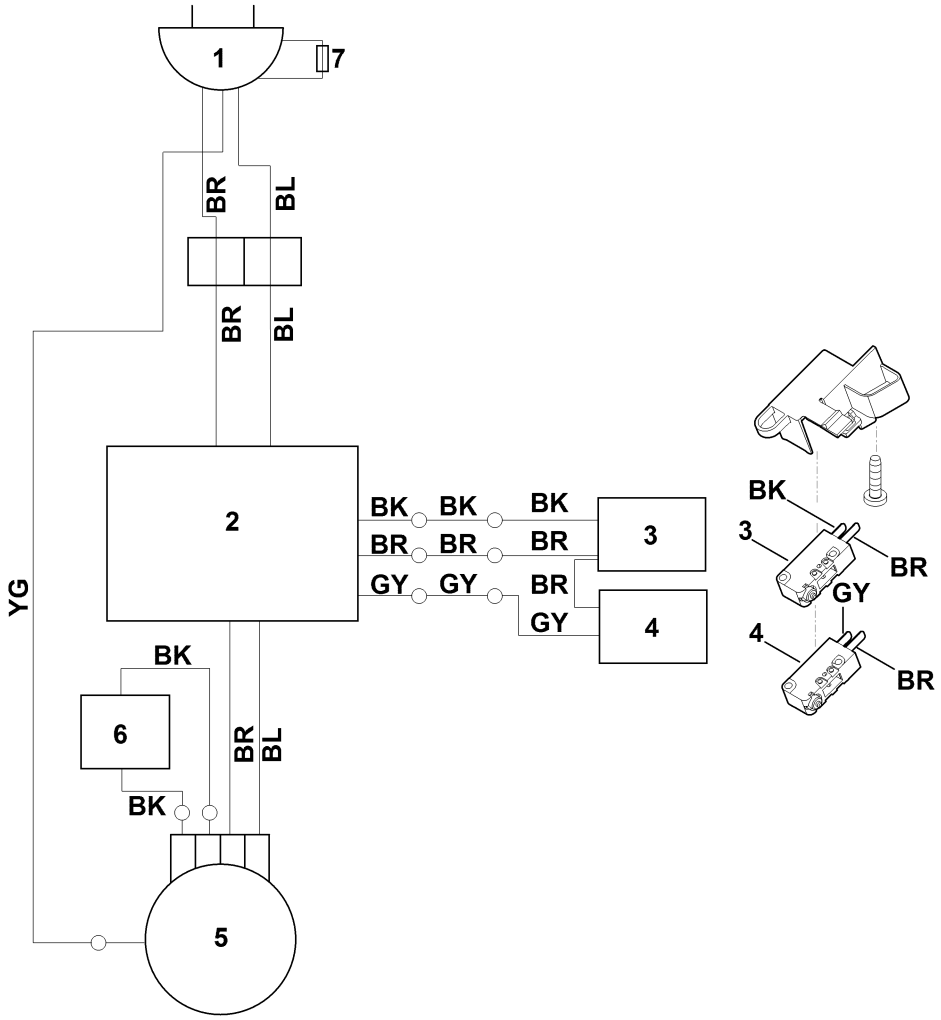

I - Электрическая схема

Позиция	Номер детали	Наименование	Количество	Содержит элемент (ы)	С серийного номера	До серийного номера	Замечания
1	00001001057	BR = коричневый	1.0				
2	00001001055	BK = черный	1.0				
3	00001001056	BL = синий	1.0				
4	00001001058	GY = серый	1.0				
5	00001001061	YG = желтый/ зеленый	1.0				
6	00001001085	Вилка сети	1.0				
7	00001001152	распределительная коробка	1.0				
8	00001001039	Выключатель	1.0				блокировочный выключатель вверху
9	00001001039	Выключатель	1.0				блокировочный выключатель внизу
10	00001001029	Электродвигатель	1.0				
11	00001001084	Конденсатор	1.0				
12	00001001148	Предохранитель 13A	1.0				Исполнение для Великобритании