HLE 71 K

Список запчастей

13.05.2021

Russia, русский

Короткий хвостовик

Содержание

Корпус - Электродвигатель 2
Хвостовик - Круговая рукоятка 5
Угловая передача 125°, регулируемая 7
Редуктор ножей 125°, регулируемый 11
Нож, Принадлежности 13
Заводской номер агрегата 15

Корпус - Электродвигатель

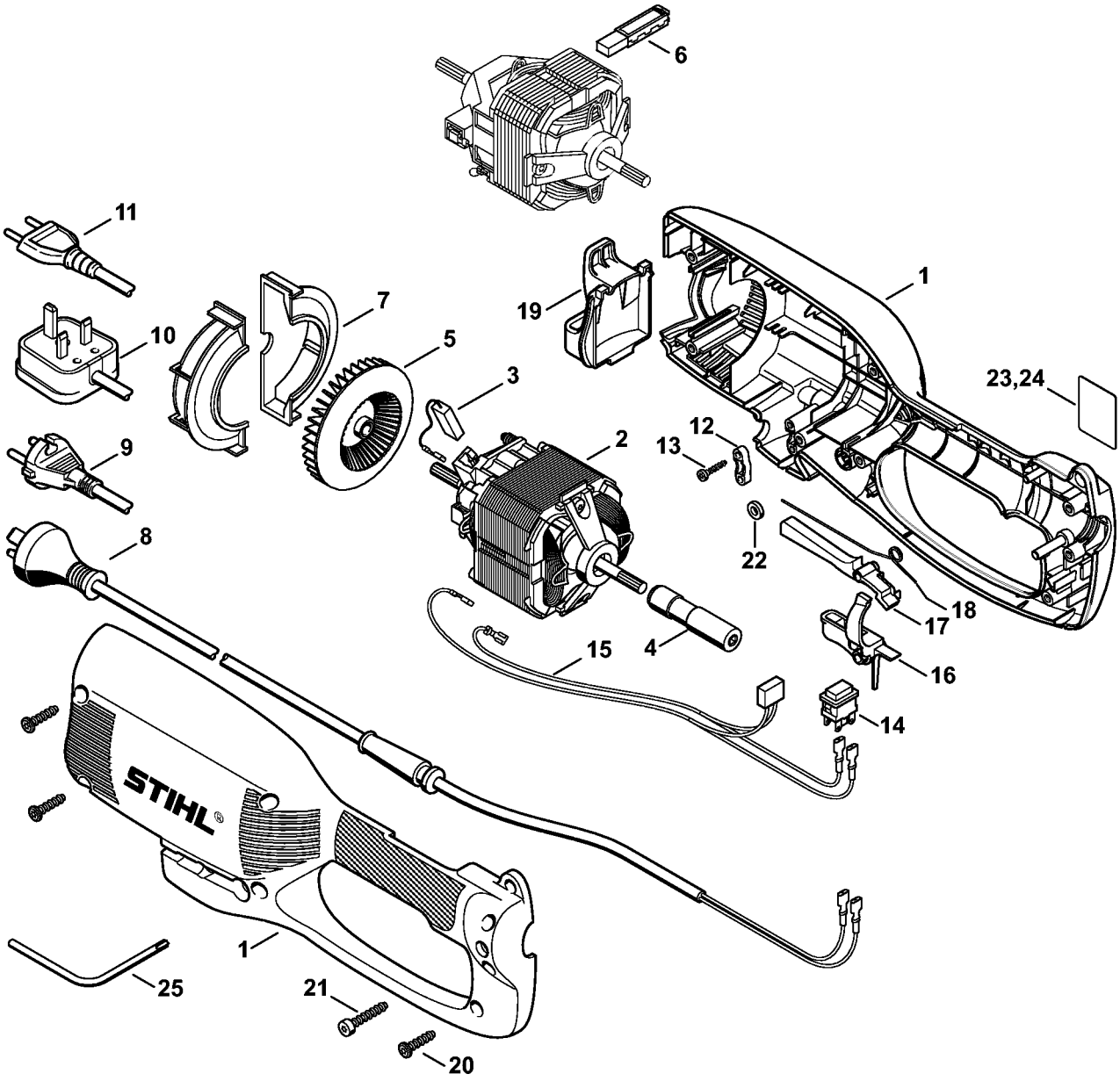

4813-GET-0001-A0

Корпус - Электродвигатель

Позиция	Номер детали	Наименование	Количество	Содержит элемент(ы)	С серийного номера	До серийного номера	Замечания
1	4809 790 1405	Корпус	1				
2	4813 600 0200	Электродвигатель 230 В / 50 Гц	1	3 - 5			
3	4809 600 2700	Комплект - Угольные щётки	1				
4	4810 710 7600	Адаптер	1				
5	6440 607 3005	Крыльчатка вентилятора	1				
6	6440 600 2700	Комплект - Угольные щётки	1				
7	6440 602 2200	Воздухопровод	2				
8	6440 440 2005	Соединительный провод AUS, NZ	1				
9	6440 440 2001	Соединительный провод Europa	1				
10	6440 440 2004	Соединительный кабель GB	1				
11	6440 440 2002	Соединительный провод CH, I	1				
12	1204 431 2500	Скоба для крепления кабелей	1				
13	9074 478 3075	Винт с цилиндрической головкой IS-P4 x 19	2				
14	6440 430 0500	Выключатель	1				
15	6440 440 1901	Провод 230 В	1				
16	4808 435 2400	Рукоятка переключения	1				
17	4137 182 0801	Стопорный рычаг	1				

Корпус - Электродвигатель

Позиция	Номер детали	Наименование	Количество	Содержит элемент (ы)	С серийного номера	До серийного номера	Замечания
18	4808 791 8200	Витая изгибная пружина	1				
19	4809 448 1300	Защита кабеля от растяжения усилия	1				
20	9104 007 4289	Винт с цилиндрической головкой IS-P5 x 20	8				
21	9074 478 4409	Винт с цилиндрической головкой IS-P6 x 16	1				
22	6440 716 5500	Резиновое кольцо	1				
24	4813 967 1501	Фирменная табличка HLE 71 K	1				
25	0812 370 1001	Отвёртка T27 x 75 x 75	1				

Хвостовик - Круговая рукоятка

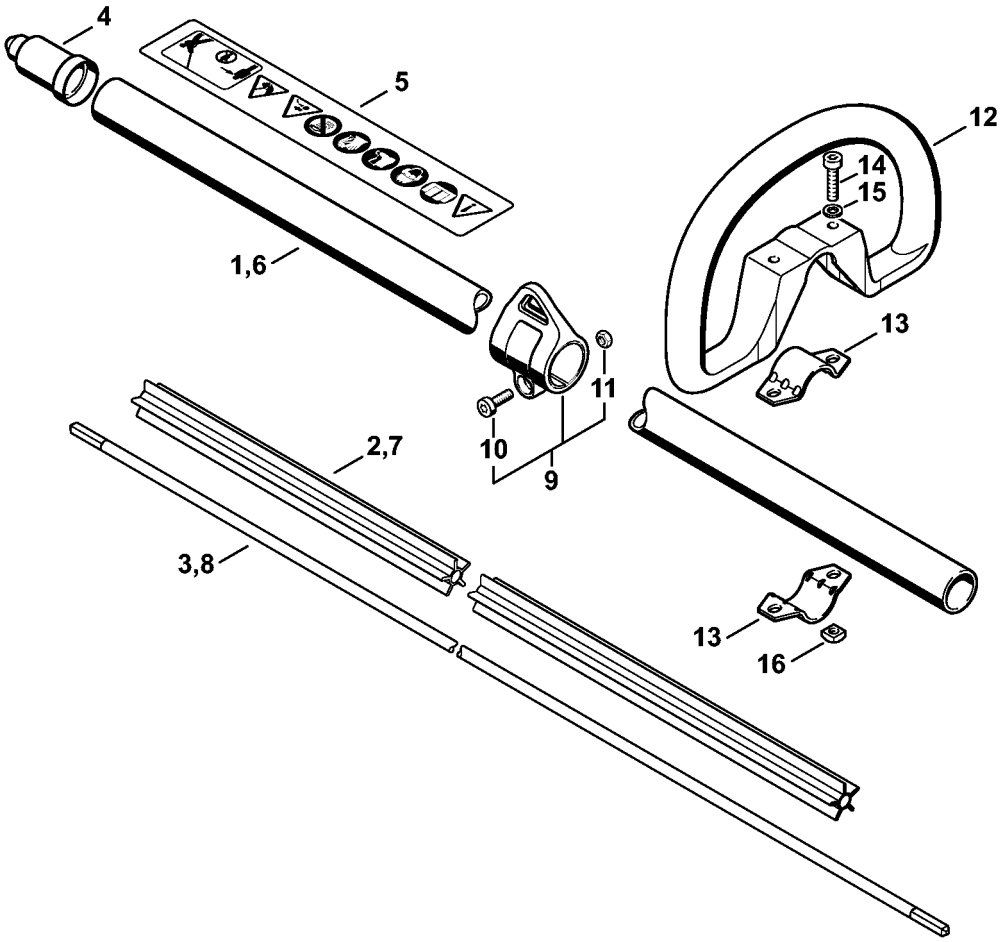

Хвостовик - Круговая рукоятка

Позиция	Номер детали	Наименование	Количество	Содержит элемент (ы)	С серийного номера	До серийного номера	Замечания
4	4133 717 2000	Колпачок	1				
5	0000 967 7356	Табличка с предупредительной надписью	1				
6	6440 710 7110	Штанга	1	4, 5, 7, 8			
7	4230 711 7300	Опорная труба 1027 мм	1				
8	4230 711 3200	Ведущий вал	1				
12	4180 790 3406	Круговая рукоятка	1	13 - 16			
13	4123 791 7400	Накладка	2				
14	9022 341 1370	Винт с цилиндрической головкой IS-M6 x 30	2				
15	9291 021 0140	Шайба 6,4	2				
16	9222 068 0900	Квадратная гайка M6	2				

Угловая передача 125°, регулируемая

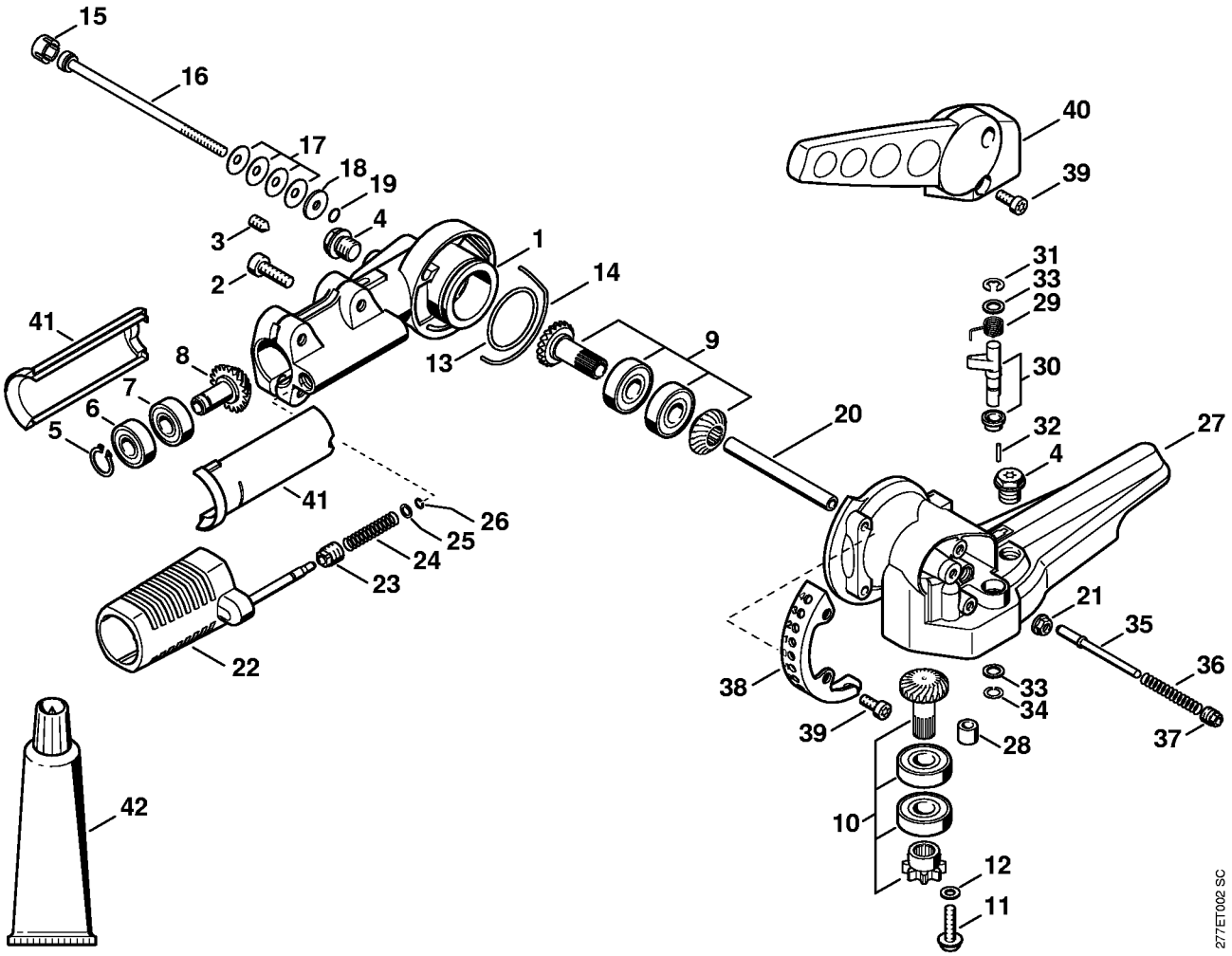

Угловая передача 125°, регулируемая

Позиция	Номер детали	Наименование	Количество	Содержит элемент (ы)	С серийного номера	До серийного номера	Замечания
1	6911 640 0500	Корпус передачи	1	2 - 4, 41			
2	9022 341 1300	Винт с цилиндрической головкой IS-M6 x 20	4				
3	0000 953 1001	Шпилька M6	1				
4	4119 713 6500	Резьбовая пробка	2				
	6911 640 7300	Набор шестерней	1	5 - 10			
5	9455 621 0750	Пружинное стопорное кольцо 9 x 1	1				
6	9503 003 9856	Радиальный шарикоподшипник 609-Z	1				
7	9503 003 9850	Радиальный шарикоподшипник 609	1				
8	00001000967	Ведущая шестерня	1	5 - 7			
9	00001000540	Ведомая шестерня	1				
10	00001000847	Ведомый вал	1				
11	0000 951 1100	Винт IS-D5x20	1				
12	0000 958 0520	Шайба	1				
13	9645 945 7908	Круглое уплотнительное кольцо 34,5x2	1				
14	4230 642 8200	Кольцо	1				
15	4230 641 7400	Колпачок	1				
16	9022 341 1170	Винт с цилиндрической головкой IS-M5x94x20	1				

Угловая передача 125°, регулируемая

Позиция	Номер детали	Наименование	Количество	Содержит элемент (ы)	С серийного номера	До серийного номера	Замечания
17	9485 648 0362	Тарельчатая пружина 15 x 5,2 x 0,7	4				
18	0000 958 0527	Шайба	1				
19	9645 945 7455	Круглое уплотнительное кольцо 4,9 x 1,9	1				
20	4230 641 9400	Втулка подшипника	1				
21	9216 261 0700	Шестигранная гайка M5	1				
22	6911 640 4500	Арретир	1	23 - 26			
23	4230 642 9010	Резьбовая гильза	1				
24	4230 641 3110	Пружина	1				
25	9291 021 3861	Шайба 5,1 x 8,3 x 0,8	1				
26	9461 620 0512	Пружинное стопорное кольцо 5 x 0,8	1				
27	4230 640 0503	Корпус передачи	1	4, 28, 32			
28	9513 003 1570	Игольчатый подшипник без внутреннего кольца 6 x 10 x 9	1				
29	4230 708 4500	Витая изгибная пружина	1				
30	4230 700 6700	Палец	1				
31	9460 624 0600	Стопорная шайба 6	1				
32	9380 620 1090	Зажимной штифтт 2 x 10	1				
33	9298 021 3873	Шайба 7,2 x 11 x 1	2				

Угловая передача 125°, регулируемая

Позиция	Номер детали	Наименование	Количество	Содержит элемент (ы)	С серийного номера	До серийного номера	Замечания
34	9452 621 0155	Пружинное стопорное кольцо 7 x 0,6	1				
35	4230 711 9200	Нажимной штифт	1				
36	4230 708 3300	Пружина	1				
37	4230 708 2100	Пробка	1				
38	6911 642 4600	Фиксирующая планка	1				
39	9022 341 0961	Винт с цилиндрической головкой IS-M5 x 12	4				
40	4230 643 3502	Рычаг для перестановки	1				
41	6911 641 5000	Половины гильзы	2				
42	0781 120 1117	Трансмиссионная смазка 80 g	1				

Редуктор ножей 125°, регулируемый

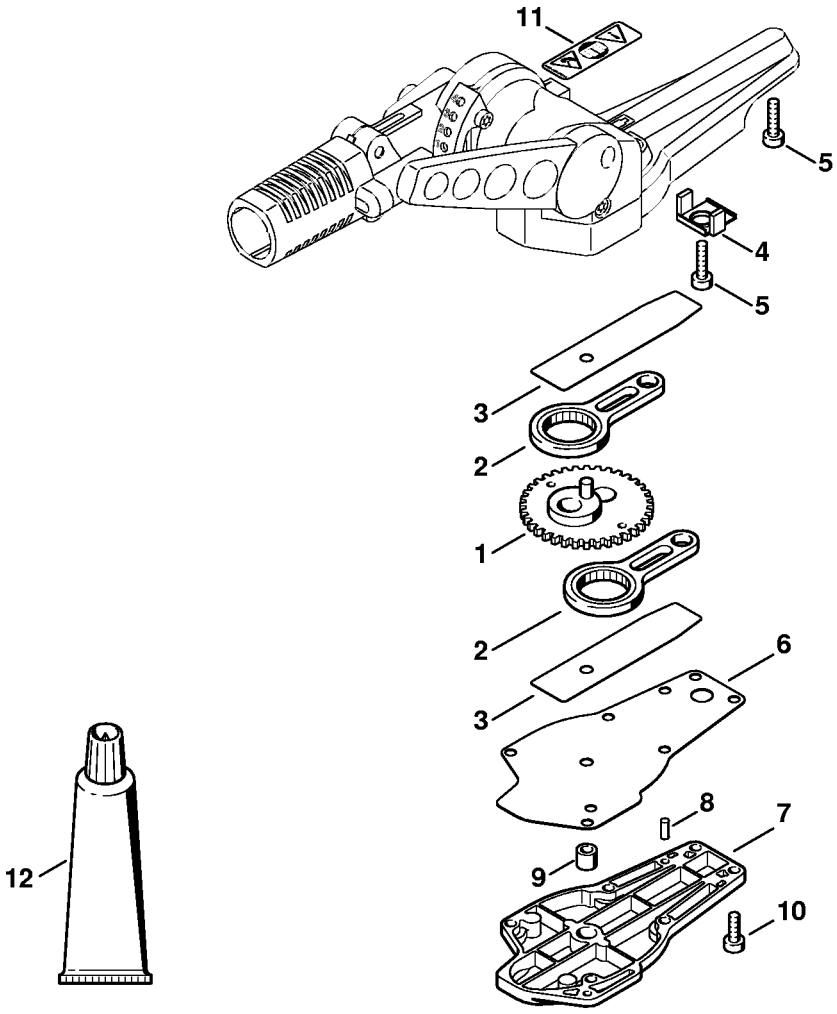

Редуктор ножей 125°, регулируемый

Позиция	Номер детали	Наименование	Количество	Содержит элемент (ы)	С серийного номера	До серийного номера	Замечания
1	4230 640 7503	Зубчатое колесо	1				
2	4230 640 6800	Шатун	2				
3	4230 642 4801	Заходная планка	2				
4	4230 649 0305	Уплотнение	1				
5	9022 371 1020	Винт с цилиндрической головкой IS-M5 x 20	1				
6	4230 649 0303	Уплотнение	1				
7	4230 640 5804	Крышка редуктора	1	9			
8	9381 651 2062	Цилиндрический штифт 4 x 10	2				
9	9513 003 1570	Игольчатый подшипник без внутреннего кольца 6 x 10 x 9	1				
10	9022 313 0680	Винт с цилиндрической головкой IS M4x16	6				
11	0000 967 7326	Предупреждающее указание	1				
12	0781 120 1109	Многоцелевая смазка 80 g	1				

Нож, Принадлежности

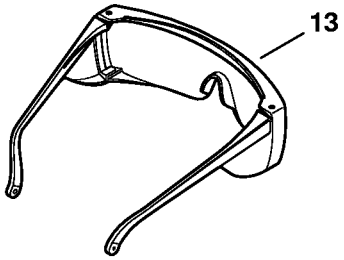

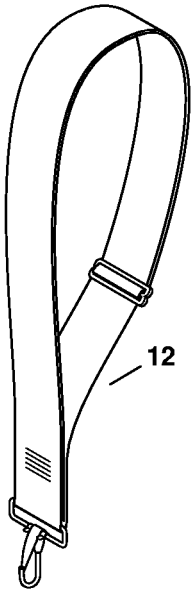

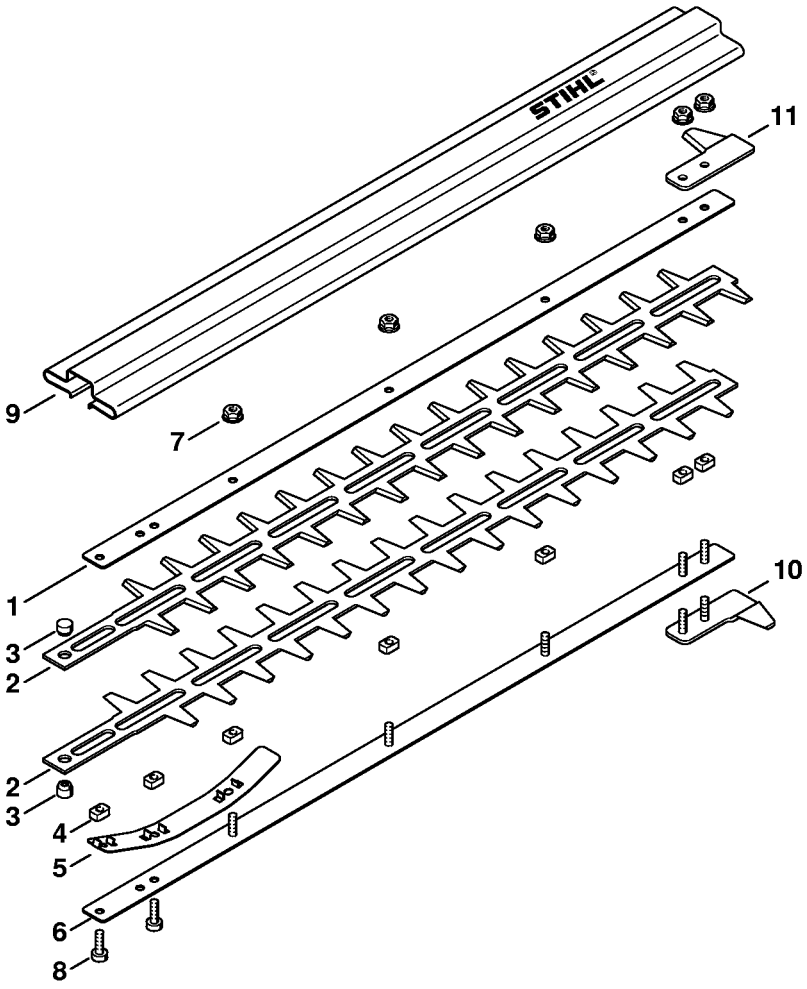

Нож, Принадлежности

Позиция	Номер детали	Наименование	Количество	Содержит элемент (ы)	С серийного номера	До серийного номера	Замечания
	4230 710 5900	Комплект - Режущее устройство 500 мм / 20"	1	1 - 7			
1	4230 704 3500	Направляющая 500 мм / 20"	1				
2	4230 710 6053	Нож 500 мм / 20"	1	3			2 шт.
3	4226 713 6600	Палец	2				
4	4226 648 6701	Скользящий элемент	7				
5	4230 713 1715	Пружинная лента	1				
6	4230 740 6500	Направляющая 500 мм / 20"	1				
7	9220 263 0702	Шестигранная гайка M5	5				
8	9022 371 1020	Винт с цилиндрической головкой IS-M5 x 20	2				
9	4230 790 9200	Защитный кожух ножей	1				
	4230 007 1005	Комплект кожуха направляющей	1	10, 11			
10	4230 790 9800	Защитное приспособление для направляющей	1				
11	4230 792 9000	Защитное приспособление для направляющей	1				
13	0000 884 0307	Защитные очки	1				

Заводской номер агрегата

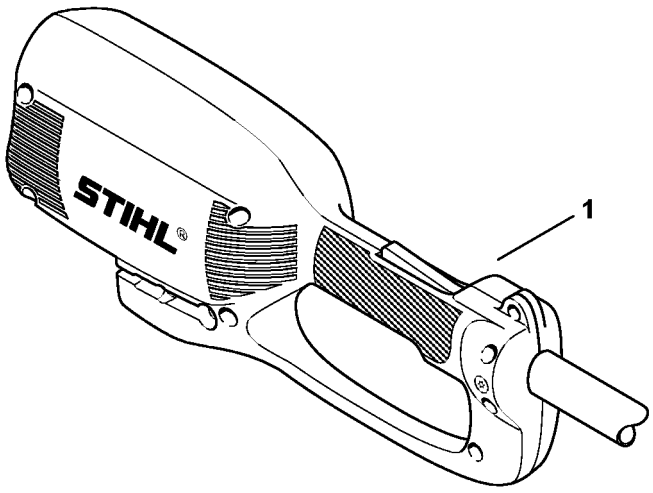

27ЕТ010 SC

Заводской номер агрегата

Позиция	Номер детали	Наименование	Количество	Содержит элемент (ы)	С серийного номера	До серийного номера	Замечания
1	00001000919	Положение агрегата номер	1				