RT 4082.1

Список запчастей
17.03.2021
Russia, русский

Содержание

A - Рама 2
B - щиток приборов 6
C - Кожух 8
D - Сиденье 10
E - Задняя стенка 13
F - Рулевое управление, переднее колесо 16
G - Двигатель, бак 20
H - Коробка передач, заднее колесо 23
I - Тормоз и рукоятка переключения 27
J - Подъем косилочного механизма 31
K - Кожух косилочного механизма 34
L - Привод ножа 36
M - Травосборник 39
N - Узлы электрооборудования 42
O - Электрическая схема 46
P - Схема контактов 1 49
Q - Схема контактов 2 52
R - Инструмент 54
S - Специальный инструмент 56
T - смазочные материалы 58

 © ANDREAS STIHL AG & Co. KG

A - Рама

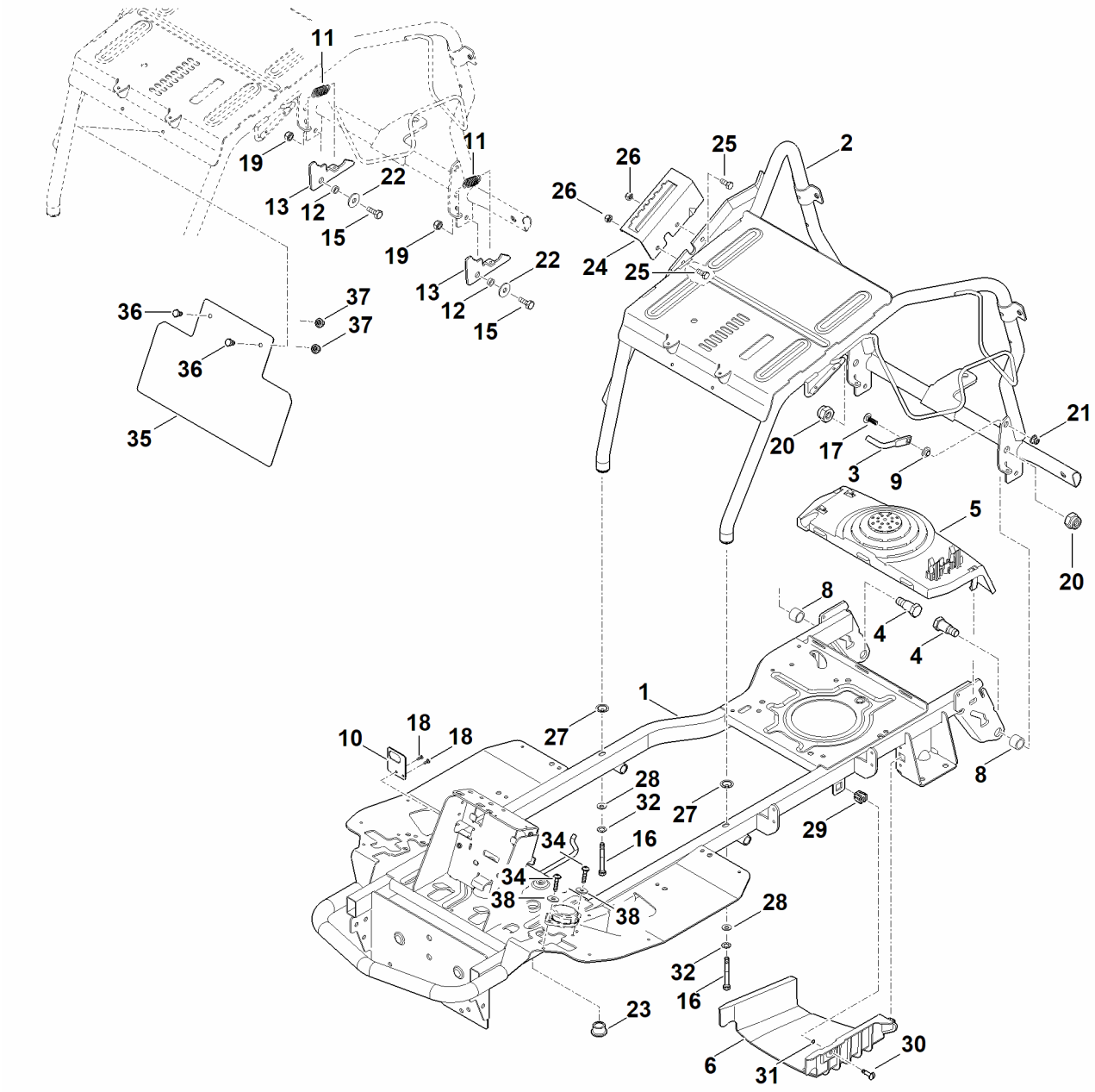
11
19
11
22
13
12
15
19
22
13
12
15
36
37
37
36
35
26
25
2
26
24
25
20
17
3
9
21
20
5
8
4
4
1
10
18
18
27
28
32
27
29
8
34
16
34
38
38
28
32
16
23
6
31
30

A - Рама

Позиция	Номер детали	Наименование	Количество	Содержит элемент (ы)	С серийного номера	До серийного номера	Замечания
1	6140 700 3123	Рама	1.0	23			
2	6140 700 3125	Верхняя часть рамы	1.0				
3	6140 703 6730	Рычаг	1.0				
4	6140 703 9020	Палец	2.0				
5	6140 706 0800	Защитный щиток	1.0				
6	6140 706 2110	Крышка	1.0				
7	6140 763 3000	Втулка подшипника	2.0				
8	6140 763 3200	Втулка с буртиком	1.0				
9	6140 435 6100	Стопорная шайба	1.0				
10	6170 703 5120	Пружина растяжения	2.0				
11	6170 763 0720	Распорная втулка	2.0				
12	6170 763 6010	Фиксирующий рычаг	2.0				
13	9008 318 1800	Винт с шестигранной головкой M8x20	2.0				
14	0000 703 3720	Винт с шестигранной головкой с проточкой в резьбе M8x65	2.0				
15	9027 068 1830	Болт с плоской круглой головкой M8x25	1.0				
16	9039 488 0661	Самонарезающий винт M4 x 10	2.0				
17	9212 260 1100	Шестигранная гайка M8	2.0				

A - Рама

Позиция	Номер детали	Наименование	Количество	Содержит элемент (ы)	С серийного номера	До серийного номера	Замечания
18	9212 260 1500	Шестигранная гайка M14	2.0				
19	9216 261 1100	Шестигранная гайка M8	1.0				
20	9307 021 0180	Шайба 8,4	2.0				
21	6170 162 3700	Втулка подшипника	1.0				
22	6140 703 9511	Фиксирующая пластина	1.0				
23	9008 318 1800	Винт с шестигранной головкой M8x20	2.0				
24	9212 260 1100	Шестигранная гайка M8	2.0				
25	0000 958 7201	Стопорная шайба	2.0				
26	9310 021 0180	Шайба 8,4	2.0				
27	0000 952 0201	Фиксатор Snap-In	1.0				
28	0000 952 0202	Пробка	1.0				
29	0000 952 0203	Стопорное кольцо Push-On	1.0				
30	9330 630 0180	Стопорная шайба с упругими зубцами 8,4	2.0				
31	9039 488 1290	Самонарезающий винт M6 x 30	2.0				
32	6140 145 3701	Защитная пластина	1.0				
33	9008 318 1270	Винт с шестигранной головкой M6x14	2.0				
34	9216 261 0901	Шестигранная гайка M6	2.0				

A - Рама

Позиция	Номер детали	Наименование	Количество	Содержит элемент (ы)	С серийного номера	До серийного номера	Замечания
35	9307 010 0140	Шайба 6,4	2.0				

B - щиток приборов

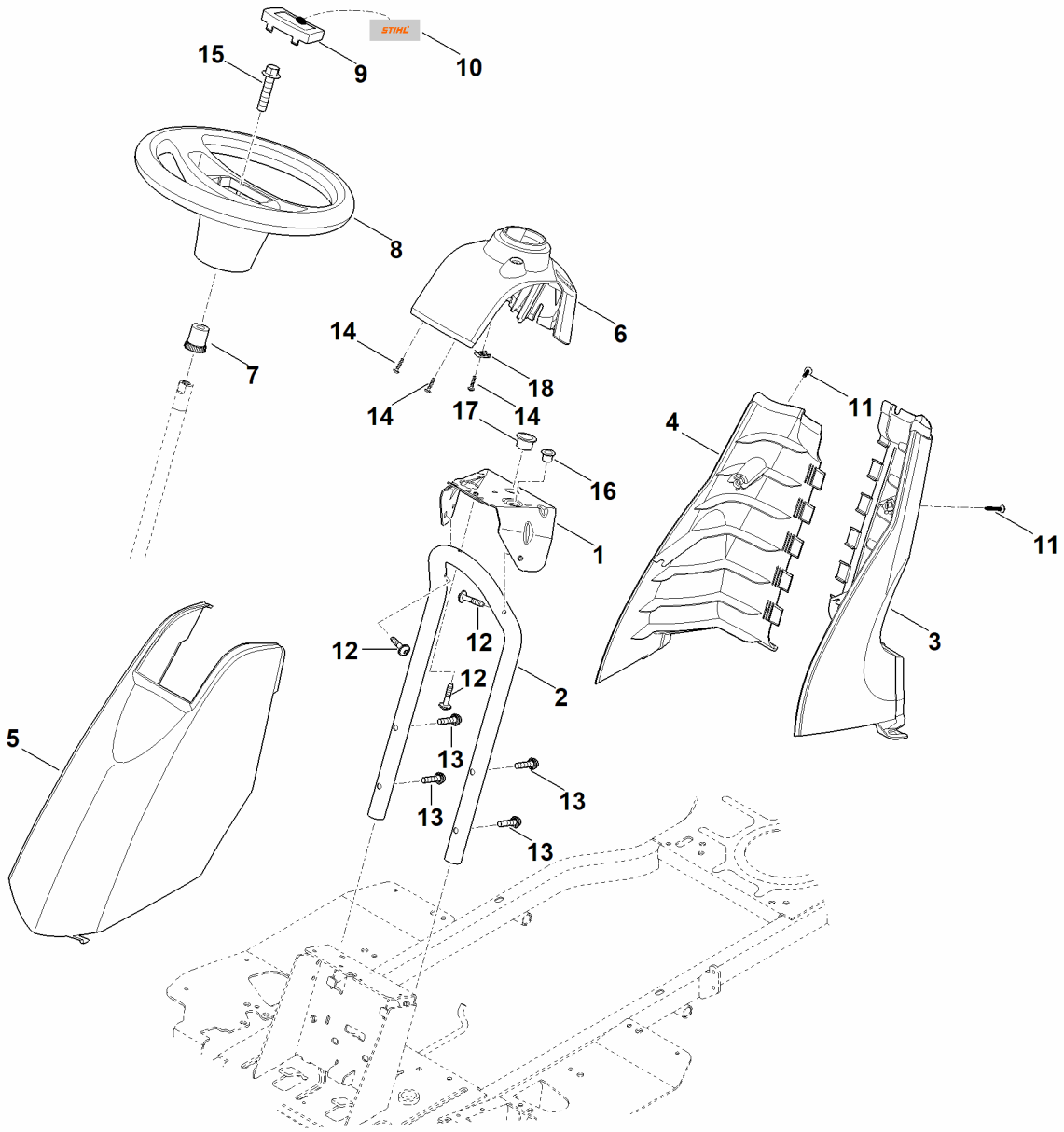

B - щиток приборов

Позиция	Номер детали	Наименование	Количество	Содержит элемент (ы)	С серийного номера	До серийного номера	Замечания
1	6140 703 6210	Консоль	1.0				
2	6140 703 9111	Труба	1.0				
3	6140 706 0720	Левая крышка	1.0				
4	6140 706 0725	Правая крышка	1.0				
5	6140 706 2706	Колпак	1.0				
6	6140 706 6200	Щиток приборов	1.0				
7	6170 703 5800	Соединительная деталь	1.0				
8	6170 760 0200	Руль	1.0				
9	6170 760 2601	Колпачок	1.0	10			
10	6170 967 4411	Наклейка STIHL	1.0				
11	9039 490 1288	Self-tapping screw M6x22	2.0				
12	9039 490 1380	Винт M6x35	3.0				
13	9039 488 1846	Самонарезающий винт M8x35	4.0				
14	9104 007 4289	Винт с цилиндрической головкой IS-P5 x 20	3.0				
15	9018 318 3071	Винт с шестигранной головкой M12x55	1.0				
16	9533 003 9223	Втулка с буртиком	1.0				
17	9533 003 9246	Втулка с буртиком	1.0				
18	9991 003 0712	Накидная гайка 4,8	1.0				

C - Кожух

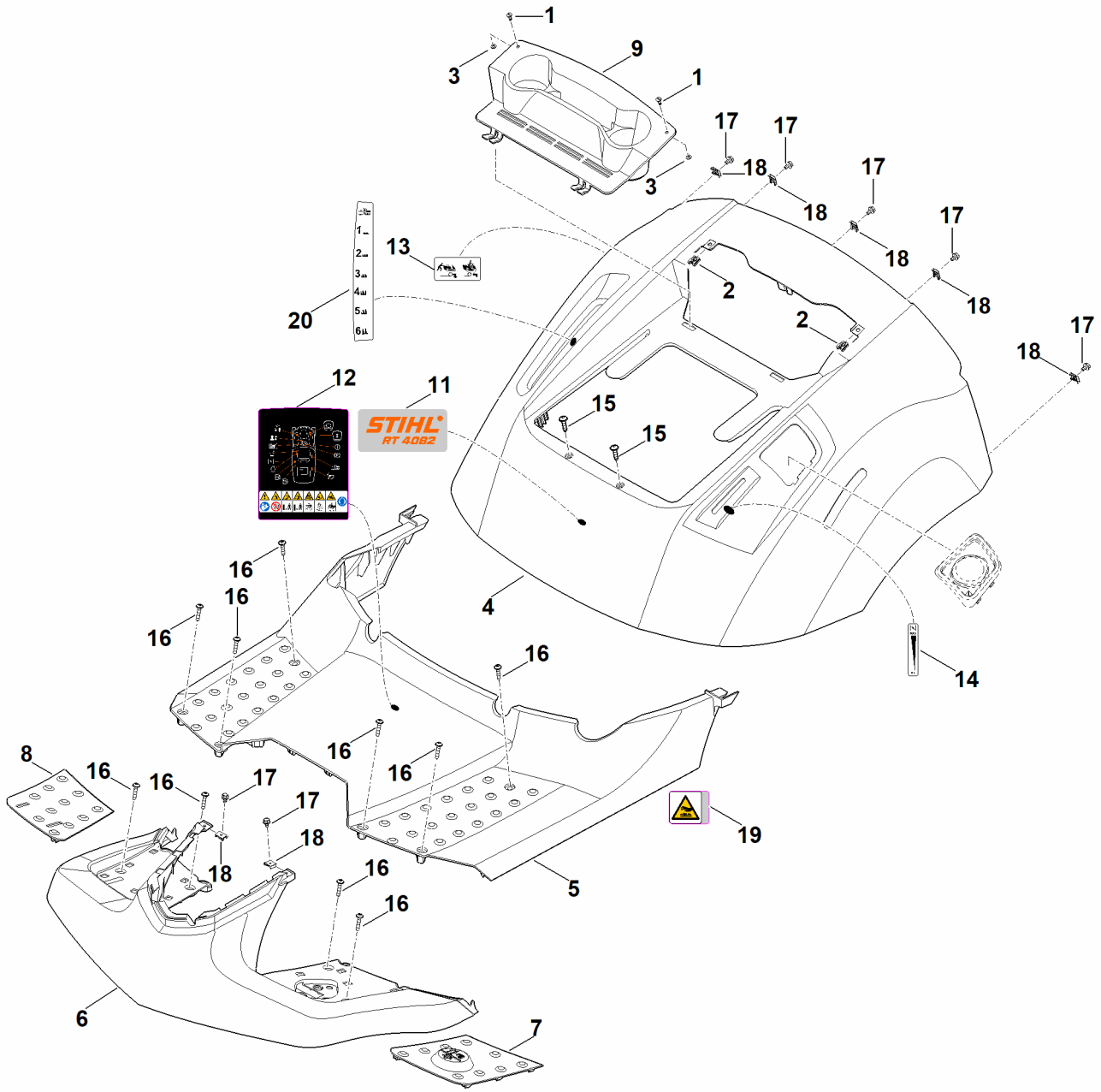

1
9
3
1
17
17
18
3
17
18
18
17
18
13
2
20
2
17
18
12
11
STIHL
RT 4082
15
15
16
16
16
4
16
14
8
16
16
17
16
16
17
18
18
19
16
5
16
6
7

C - Кожух

Позиция	Номер детали	Наименование	Количество	Содержит элемент (ы)	С серийного номера	До серийного номера	Замечания
1	0000 952 0200	Пробка	2.0				
2	0000 955 0600	Накидная гайка	2.0				
3	0000 958 7200	Стопорная шайба	2.0				
4	6140 706 0701	Крышка	1.0				
5	6140 780 2003	Крышка	1.0	12,19			
6	6140 706 0733	Крышка	1.0				
7	6140 706 5402	Коврик для ног слева	1.0				
8	6140 706 5405	Коврик для ног справа	1.0				
9	6140 706 9100	Применение	1.0				
10	6140 967 1500	Заводская табличка RT 4082	1.0				
11	6140 967 4404	Предупредительное указание	1.0				
12	6140 967 4420	Наклейка	1.0				
13	6140 967 4430	Наклейка	1.0				
14	9039 490 1288	Self-tapping screw M6x22	2.0				
15	9039 488 1290	Самонарезающий винт M6 x 30	10.0				
16	9018 318 1250	Винт с шестигранной головкой M6x10	7.0				
17	9286 003 1000	Накидная гайка M6	7.0				
18	6170 967 4416	Наклейка	1.0				
19	6140 967 4440	Наклейка	1.0				

D - Сиденье

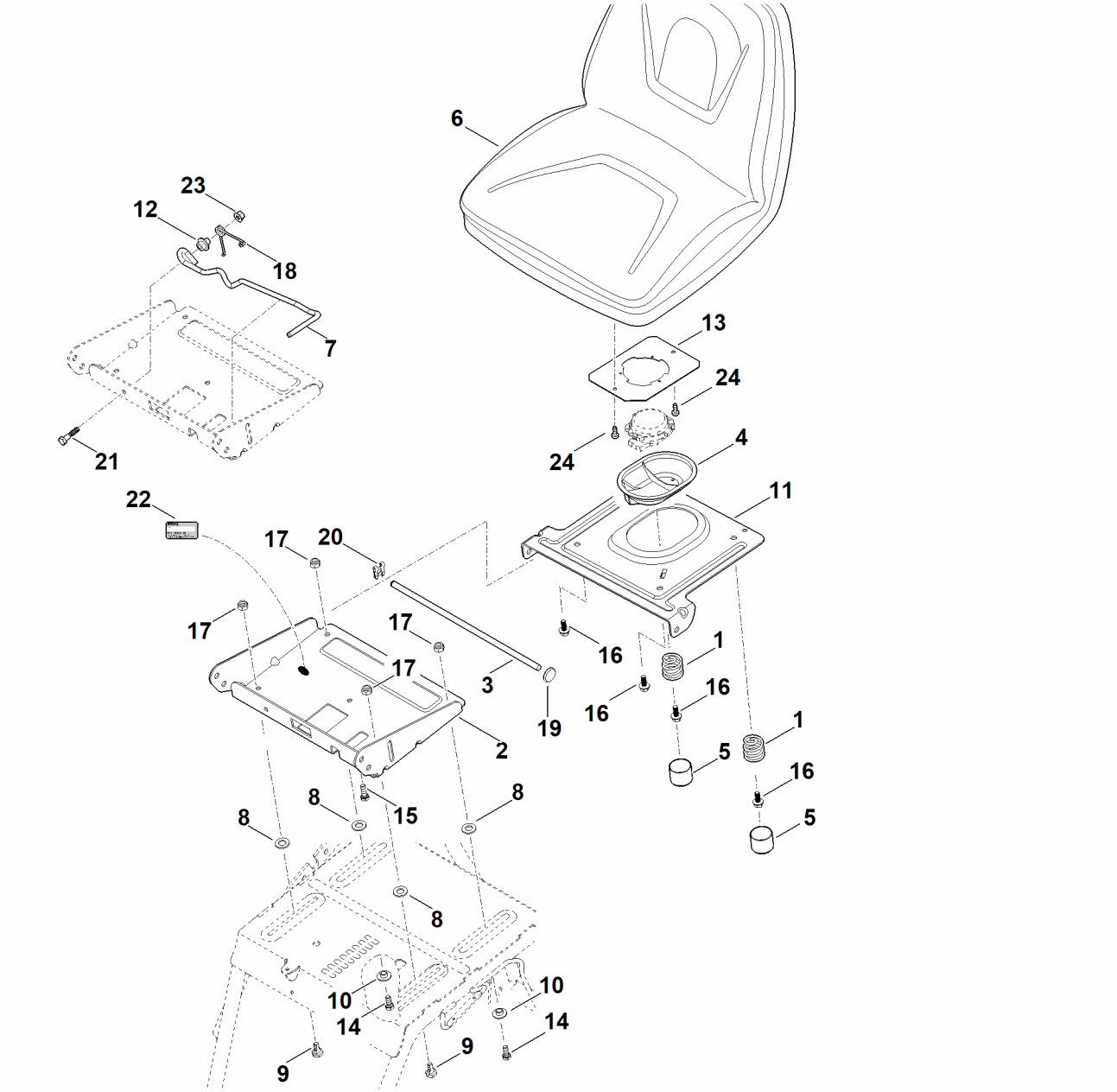

6
23
12
18
7
13
24
24
4
21
11
22
17
20
17
17
16
1
17
3
16
16
19
1
2
5
16
8
8
15
8
5
8
10
10
14
14
9
9

D - Сиденье

Позиция	Номер детали	Наименование	Количество	Содержит элемент (ы)	С серийного номера	До серийного номера	Замечания
1	6140 703 6400	Пружина сжатия	2.0				
2	6140 763 4201	Регулируемый элемент	1.0				
3	6170 703 1750	Тяга	1.0				
4	6170 706 0730	Крышка	1.0				
5	6170 708 7410	Колпачок	2.0				
6	6170 760 0315	Сиденье	1.0				
7	6140 763 2920	Переводной рычаг	1.0				
8	6170 763 0900	Диск	4.0				
9	6170 763 2210	Направляющая деталь	2.0				
10	6170 763 3700	Распорное кольцо	2.0				
11	6170 763 5441	Стопорная шайба	1.0				
12	6140 763 3210	Втулка с буртиком	1.0				
13	6170 703 8920	Пластина	1.0				
14	9008 318 1800	Винт с шестигранной головкой M8x20	2.0				
15	9008 318 1800	Винт с шестигранной головкой M8x20	1.0				
16	9018 318 1802	Винт с шестигранной головкой M8x20	4.0				
17	9212 260 1100	Шестигранная гайка M8	4.0				
18	6140 703 4920	Пружина с навивкой	1.0				
19	9417 021 7530	Быстрое крепление	1.0				

D - Сиденье

Позиция	Номер детали	Наименование	Количество	Содержит элемент (ы)	С серийного номера	До серийного номера	Замечания
20	9460 620 8030	Стопорная шайба SL-10	1.0				
21	9008 318 1900	Винт с шестигранной головкой M8x40	1.0				
22	0000 967 3454	Табличка с указанием номера машины	1.0				
23	9216 261 1100	Шестигранная гайка M8	1.0				
24	9075 478 4610	Винт с цилиндрической головкой M6x16	2.0				

E - Задняя стенка

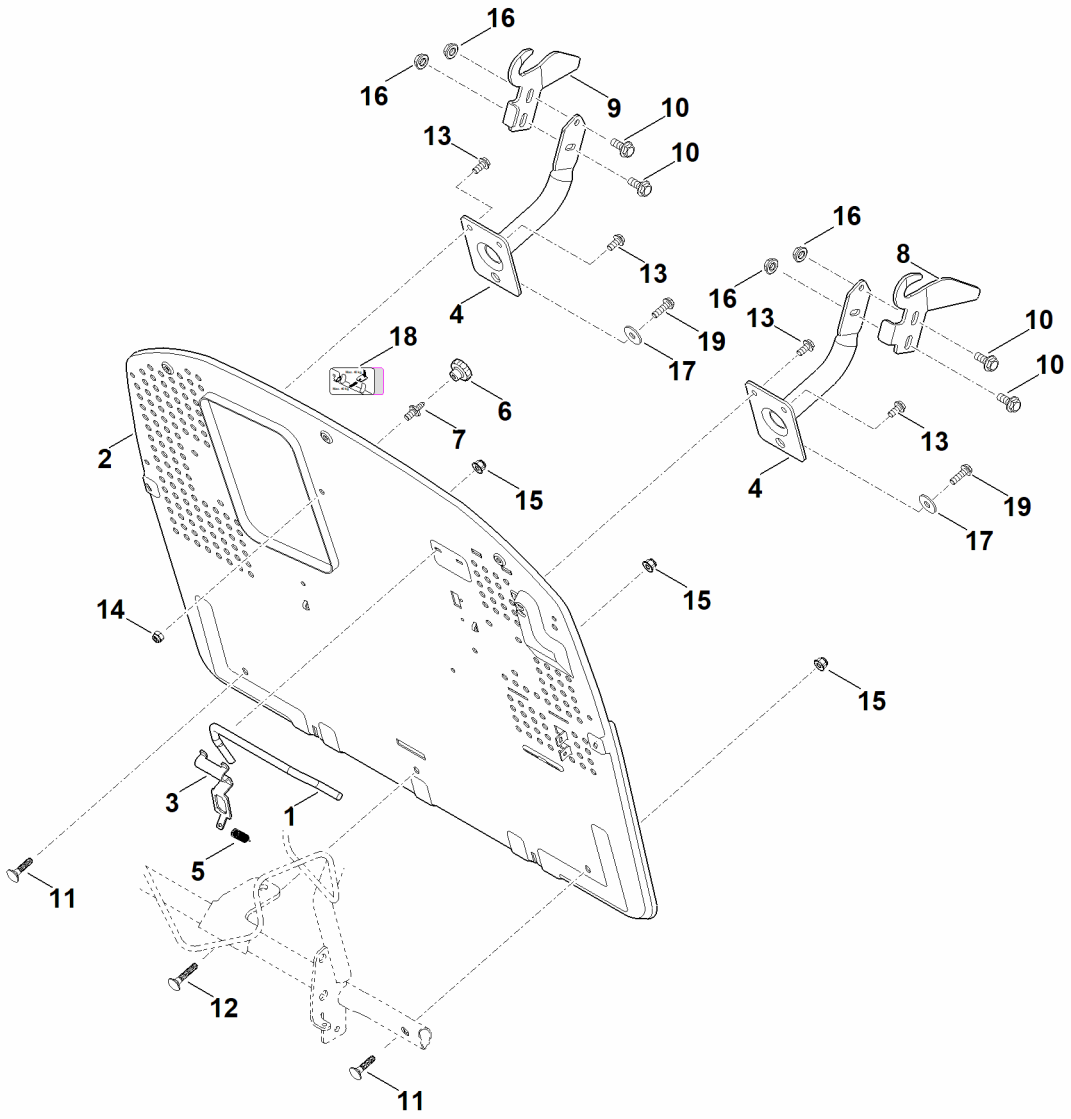

E - Задняя стенка

Позиция	Номер детали	Наименование	Количество	Содержит элемент (ы)	С серийного номера	До серийного номера	Замечания
1	6140 435 1500	Бугель	1.0				
2	6140 763 1100	Задняя стенка	1.0				
3	6170 435 6100	Стопорная шайба	1.0				
4	6170 700 6801	Держатель	2.0				
5	6170 703 5130	Пружина растяжения	1.0				
6	6170 760 1800	Поворотная ручка	1.0				
7	6170 763 2310	Фиксатор	1.0				
8	6170 763 5902	Направляющий щиток слева	1.0				
9	6170 763 5907	Направляющий щиток справа	1.0				
10	9018 318 2361	Винт с шестигранной головкой M10x20	4.0				
11	9027 068 1880	Винт с полукруглой низкой головкой M8 x 35	2.0				
12	9027 068 1930	Болт с плоской круглой головкой M8x45	1.0				
13	9039 488 1839	Самонарезающий винт M8x25	4.0				
14	9212 260 1100	Шестигранная гайка M8	1.0				
15	9216 261 1100	Шестигранная гайка M8	3.0				
16	9220 260 8506	Шестигранная гайка M10	4.0				
17	9307 021 0180	Шайба 8,4	2.0				

E - Задняя стенка

Позиция	Номер детали	Наименование	Количество	Содержит элемент (ы)	С серийного номера	До серийного номера	Замечания
18	6170 967 4407	Наклейка	1.0				
19	9039 488 1900	Самонарезающий винт M8x40	2.0				

F - Рулевое управление, переднее колесо

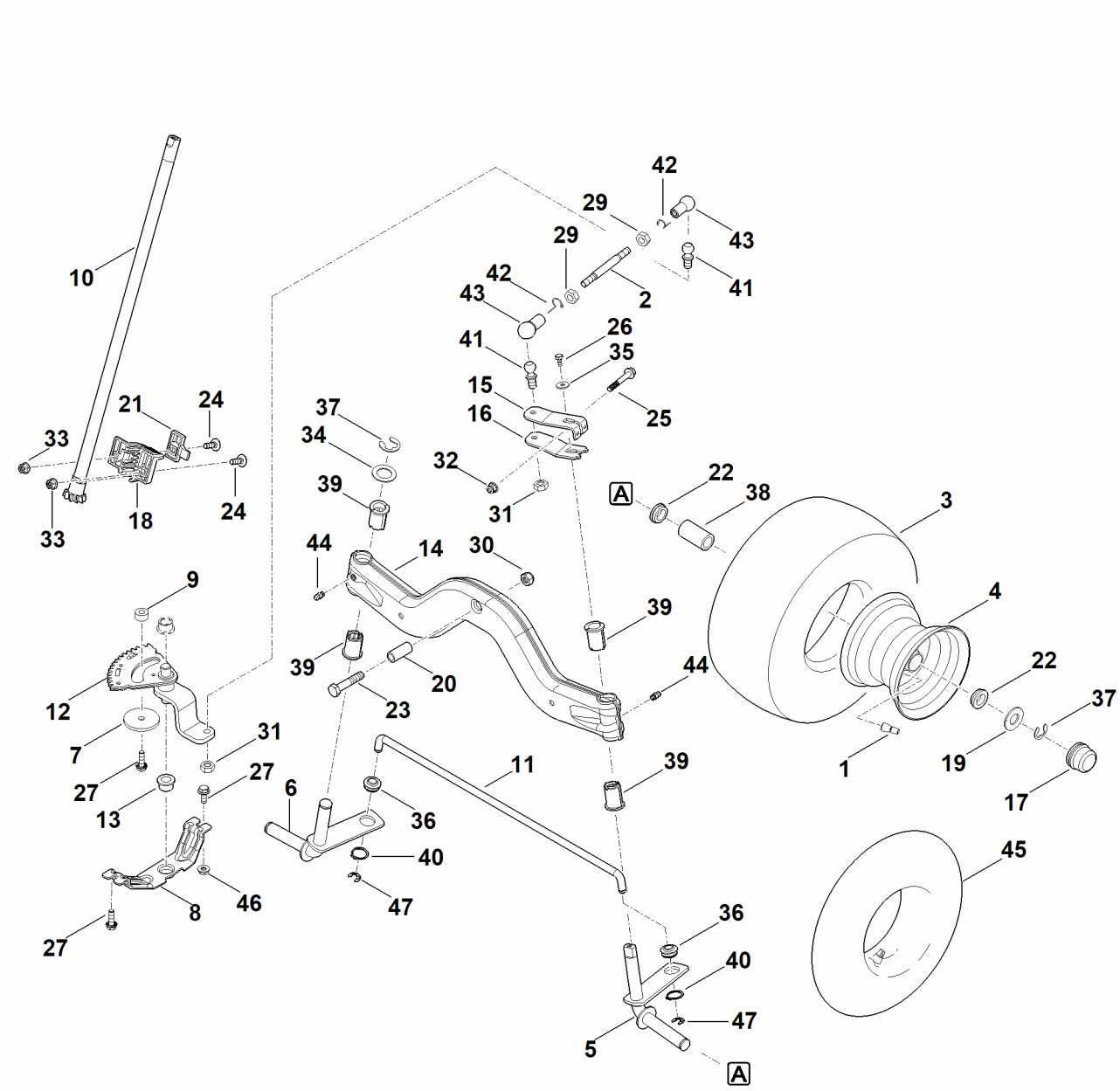

F - Рулевое управление, переднее колесо

Позиция	Номер детали	Наименование	Количество	Содержит элемент (ы)	С серийного номера	До серийного номера	Замечания
1	6140 700 0400	Колесо в сборе 13"	2.0	1,3,4,22,38			Заменять попарно, после замены контролировать установку косилочного механизма
2	0000 731 7700	Клапан	2.0				
3	6140 703 1731	Тяга	1.0				
4	6140 704 9510	Шина 13x5.0-6	2.0				Заменять попарно, после замены контролировать установку косилочного механизма
5	6140 760 3910	Обод	2.0				
6	6140 760 5001	Цапа оси слева	1.0				
7	6140 760 5006	Цапа оси справа	1.0				
8	6140 763 0900	Диск	1.0				
9	6140 760 5201	Хранение	1.0	13			
10	6140 763 3400	Втулка	1.0				
11	6140 700 2810	Вал	1.0				
12	6140 763 5701	Поперечная рулевая тяга	1.0				
13	6140 780 3601	Зубчатый сектор	1.0				
14	6170 162 3700	Втулка подшипника	1.0				
15	6165 700 2407	Ось	1.0	39,44			
16	6165 703 6730	Рукоятка вверху	1.0				

F - Рулевое управление, переднее колесо

Позиция	Номер детали	Наименование	Количество	Содержит элемент (ы)	С серийного номера	До серийного номера	Замечания
17	6165 703 6735	Рукоятка внизу	1.0				
18	6170 708 7420	Колпачок	2.0				
19	6140 763 1300	Вкладыш подшипника впереди	1.0				
20	6170 763 0910	Шайба 42	2.0				
21	6170 763 3010	Втулка подшипника	1.0				
22	6140 763 1305	Вкладыш подшипника сзади	1.0				
23	6170 764 2700	Втулка с буртиком	4.0				
24	9007 319 3080	Винт с шестигранной головкой M12x60	1.0				
25	9027 319 1830	Винт с шестигранной головкой M8 x 25	2.0				
26	9018 318 1960	Винт с шестигранной головкой M8x55	1.0				
27	9039 488 0996	Самонарезающий винт M6x12	1.0				
28	9039 488 1839	Самонарезающий винт M8x25	3.0				
29	9210 261 1300	Шестигранная гайка M10	2.0				
30	9212 263 1400	Шестигранная гайка M12	1.0				
31	9212 263 1301	Шестигранная гайка M10x1	2.0				
32	9216 261 1100	Шестигранная гайка M8	1.0				

F - Рулевое управление, переднее колесо

Позиция	Номер детали	Наименование	Количество	Содержит элемент (ы)	С серийного номера	До серийного номера	Замечания
33	9216 261 1100	Шестигранная гайка M8	2.0				
34	9291 021 0330	Шайба 21 x 3	1.0				
35	9307 021 0140	Шайба 6,4	1.0				
36	6140 760 5205	Хранение	2.0				
37	9460 624 1500	Стопорная шайба 15	3.0				
38	9512 003 4660	Комплект игольчатых роликов 20x30x65	2.0				
39	6165 763 3011	Втулка подшипника	4.0				
40	9455 621 2790	Пружинное стопорное кольцо 25 x 1,2	2.0				
41	9666 003 5114	Шаровая цап M10x1 C16	2.0				
42	9666 003 7016	Стопорный бугель	2.0				
43	9666 003 7024	ерический вкладыш B16	2.0				
44	9794 003 1851	Смазочный ниппель M6	2.0				
45	0000 704 6790	Шланг 13x5,0 - 6	2.0				
46	9220 263 1100	Шестигранная гайка M8	1.0				
47	9460 624 1000	Стопорная шайба 10	2.0				

G - Двигатель, бак

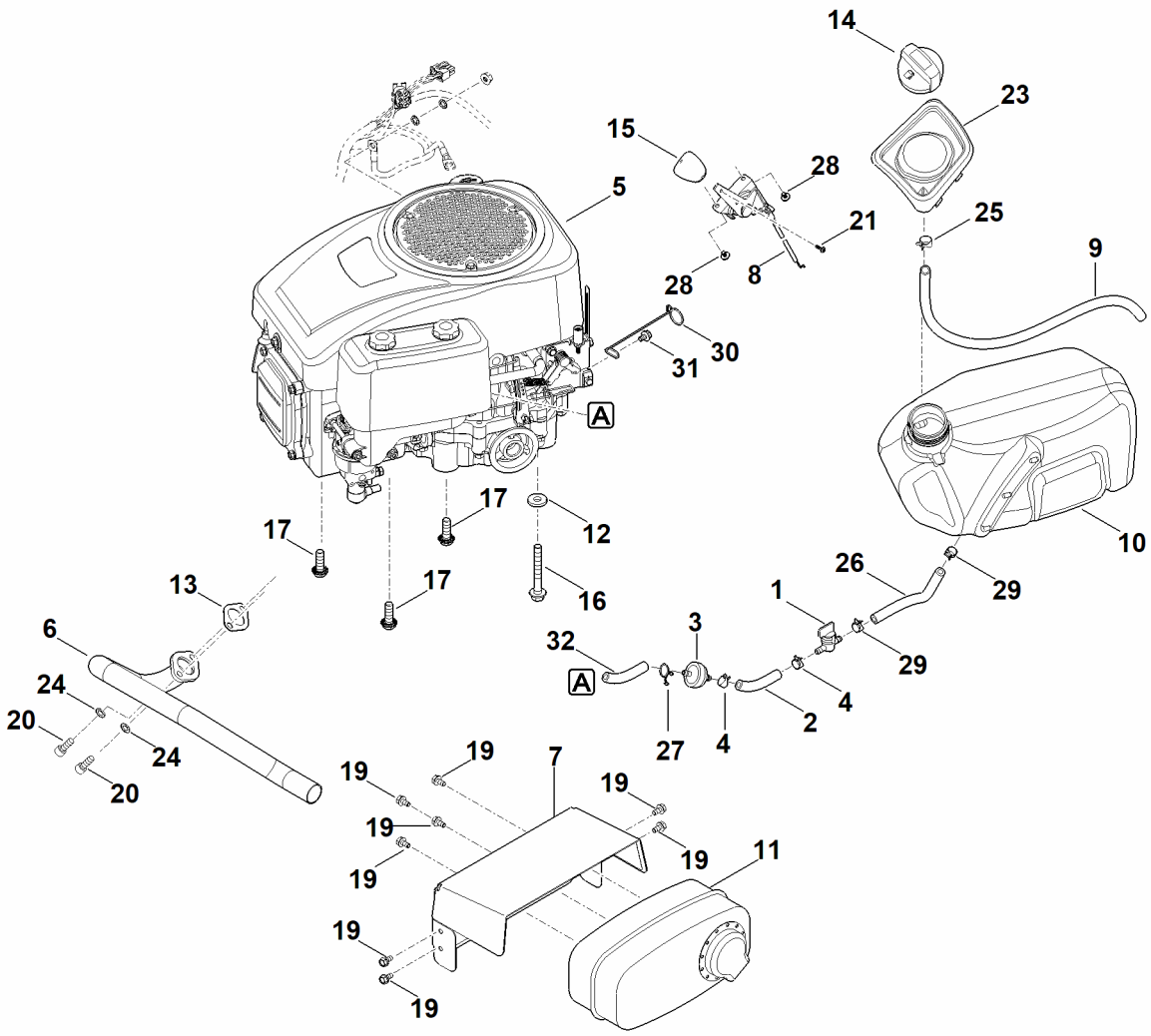

G - Двигатель, бак

Позиция	Номер детали	Наименование	Количество	Содержит элемент(ы)	С серийного номера	До серийного номера	Замечания
1	0000 350 1000	Топливный кран	1.0				
2	0000 358 0808	Шланг топливного бака	1.0				
3	0004 350 1800	Топливный фильтр	1.0				
4	0000 988 9100	Шланговый зажим	2.0				
5	6140 011 1807	STIHL, четырехтактный двигатель EVC 4000.1 (EVC4000-0002)	1.0				Считать данные на двигателе, для запчастей – см. раздел "Двигатели"
6	6140 140 2520	Колено трубы	1.0				
7	6140 145 3711	Защитная пластина	1.0				
8	6140 180 1101	Трос управления дроссельной заслонкой	1.0				
9	6140 350 2720	Шланг топливного бака	1.0				
10	6140 350 0400	Топливный бак	1.0	26,29			
11	6140 140 0600	Шумоглушитель	1.0				
12	9309 021 0200	Шайба 10,5	1.0				
13	6140 149 0600	Уплотнение глушителя	1.0				
14	6140 350 1501	Пробка бака	1.0				
15	6170 180 2800	Ручка	1.0	21			
16	9018 318 2511	Винт с шестигранной головкой M10x75	1.0				

G - Двигатель, бак

Позиция	Номер детали	Наименование	Количество	Содержит элемент (ы)	С серийного номера	До серийного номера	Замечания
17	9018 318 2410	Винт с шестигранной головкой M10x30	3.0				
18	9039 488 0996	Самонарезающий винт M6x12	8.0				
19	0000 951 1700	Винт с цилиндрической головкой UNC-5/16"x3/4"	2.0				
20	9104 003 3003	Самонарезающий винт P4x12	1.0				
21	6140 760 7400	Применение	1.0	9,25			
22	9460 624 4030	Стопорная шайба 8,4	2.0				
23	0000 988 9100	Шланговый зажим	1.0				
24	0000 358 0808	Шланг топливного бака	1.0				
25	0004 358 7901	Шланговый зажим	2.0				
26	9039 488 0950	Самонарезающий винт M5x8	2.0				
27	0000 988 9100	Шланговый зажим	2.0				
28	6140 182 4010	Держатель троса	1.0				
29	9018 318 1250	Винт с шестигранной головкой M6x10	1.0				
30	6140 358 0800	Шланг	1.0				

H - Коробка передач, заднее колесо

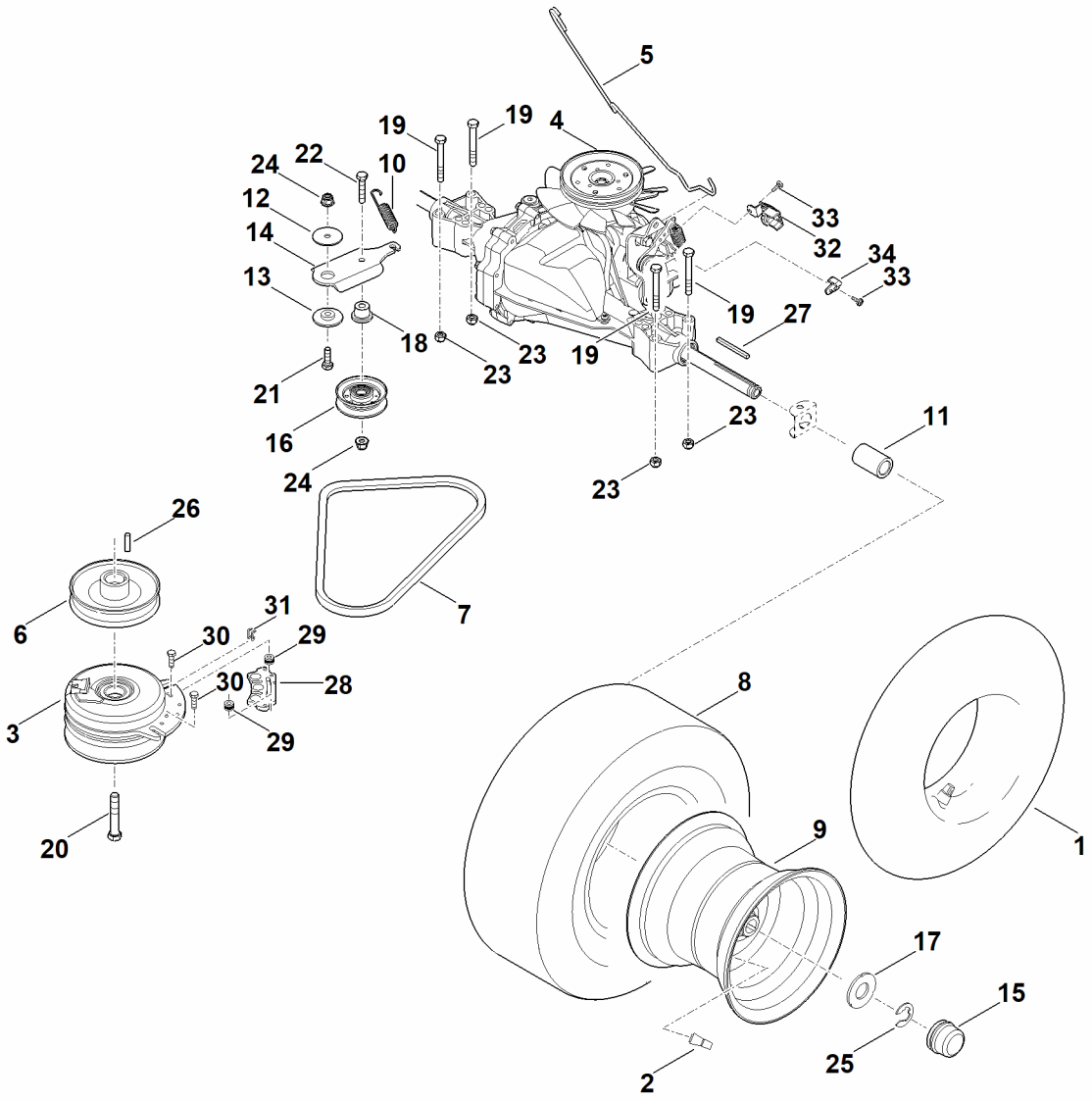

H - Коробка передач, заднее колесо

Позиция	Номер детали	Наименование	Количество	Содержит элемент (ы)	С серийного номера	До серийного номера	Замечания
1	6140 700 0410	Колесо в сборе 16"	2.0	2,8,9			Заменять попарно, после замены контролировать установку косилочного механизма
2	6152 704 6700	Шланг 16x6,5	2.0				
3	0000 731 7700	Клапан	2.0				
4	6140 160 2002	Мґа ножа	1.0	28,29,30			
5	6140 640 0100	Коробка передач T2-BDBF-2X3C-1NX1	1.0				
6	6140 647 3501	Рычаг	1.0				
7	6140 700 2530	Клиноременный шкив	1.0				
8	6140 704 2101	Клиновой ремень	1.0				
9	6140 704 9500	Шина 16x6.5-8	2.0				Заменять попарно, после замены контролировать установку косилочного механизма
10	6140 760 3900	Обод	2.0				
11	6140 764 1601	Пружина растяжения	1.0				
12	6140 764 2800	Распорная втулка	2.0				
13	6140 958 0200	Диск	1.0				

H - Коробка передач, заднее колесо

Позиция	Номер детали	Наименование	Количество	Содержит элемент(ы)	С серийного номера	До серийного номера	Замечания
14	6170 703 1920	Упорный подшипник скольжения	1.0				
15	6170 704 2200	Натяжной рычаг	1.0				
16	6170 708 7420	Колпачок	2.0				
17	6170 760 6617	Направляющий ролик	1.0				
18	6170 763 0910	Шайба 42	2.0				
19	6140 764 2815	Распорная втулка	1.0				
20	9007 318 1980	Винт с шестигранной головкой M8x65	4.0				
21	9007 345 9236	Винт с шестигранной головкой 7/16"x21/2"	1.0				Использовать фиксатор резьбы (LOCTITE 243)
22	9008 318 1830	Винт M8x25	1.0				
23	9007 318 1930	Винт с шестигранной головкой M8x45	1.0				
24	9212 260 1100	Шестигранная гайка M8	4.0				
25	9216 261 1100	Шестигранная гайка M8	2.0				
26	9460 624 1500	Стопорная шайба 15	2.0				
27	9471 435 1602	Призматическая шпонка B1/4"SQx1"	1.0				
28	9471 435 1622	Призматическая шпонка 3/16"SQx21/4"	2.0				

H - Коробка передач, заднее колесо

Позиция	Номер детали	Наименование	Количество	Содержит элемент (ы)	С серийного номера	До серийного номера	Замечания
29	6140 007 1800	Ремонтный набор (тормозная колодка)	1.0	29,30			
30	00001001197	Распорная втулка	2.0				По отдельности запчасть не поставляется
31	00001001198	Винт с шестигранной головкой	2.0				По отдельности запчасть не поставляется
32	6140 162 4500	Зажим	1.0				
33	6170 403 2310	Держатель	1.0				
34	9039 488 0958	Самонарезающий винт M5x10	2.0				
35	6170 647 1100	Угловая мŧа	1.0				

I - Тормоз и рукоятка переключения

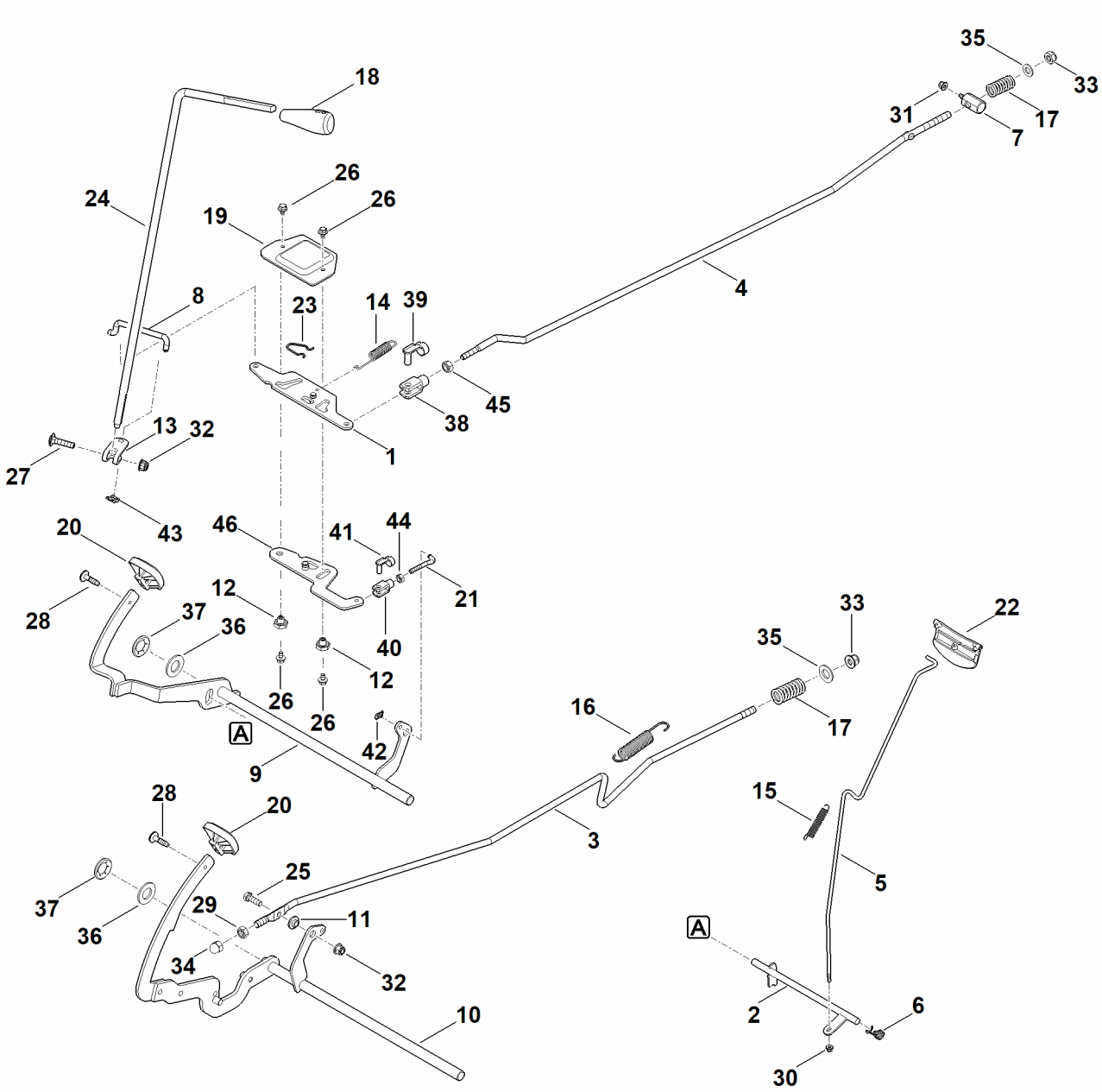

I - Тормоз и рукоятка переключения

Позиция	Номер детали	Наименование	Количество	Содержит элемент(ы)	С серийного номера	До серийного номера	Замечания
1	6140 007 1000	Комплект рукоятки и рычажка (выбор направления движения)	1.0	46			
2	6140 700 6100	Рычажный механизм	1.0				
3	6140 703 1700	Тяга	1.0				
4	6140 703 1710	Тяга	1.0				
5	6140 703 1740	Тяга	1.0				
6	6140 703 4900	Пружина с навивкой	1.0				
7	6140 703 9010	Палец	1.0				
8	6140 704 9801	Тяга	1.0				
9	6140 760 5700	Педаль	1.0				
10	6140 760 5710	Педаль	1.0				
11	6140 763 3200	Втулка с буртиком	1.0				
12	6140 764 3600	Палец с буртиком	2.0				
13	6170 162 5010	Рычаг	1.0				
14	6170 703 5110	Пружина растяжения	1.0				
15	6170 703 5140	Пружина растяжения	1.0				
16	6170 703 5150	Пружина растяжения	1.0				
17	6170 703 6410	Пружина сжатия	2.0				
18	6170 703 6625	Прием	1.0				
19	6170 704 3600	Крышка	1.0				
20	6170 704 7100	Резина педали	2.0				
21	6140 704 9811	Тяга	1.0				
22	6170 706 2200	Прием	1.0				

I - Тормоз и рукоятка переключения

Позиция	Номер детали	Наименование	Количество	Содержит элемент (ы)	С серийного номера	До серийного номера	Замечания
23	6170 708 0300	Бугель с пружиной	1.0				
24	6170 764 3400	Шток вилки переключения передач	1.0				
25	9008 318 1830	Винт M8x25	1.0				
26	9018 318 1250	Винт с шестигранной головкой M6x10	4.0				
27	9027 068 1880	Винт с полукруглой низкой головкой M8 x 35	1.0				
28	9039 490 1288	Self-tapping screw M6x22	2.0				
29	9210 261 1300	Шестигранная гайка M10	1.0				
30	9216 261 0710	Шестигранная гайка M5	1.0				
31	9216 261 0901	Шестигранная гайка M6	1.0				
32	9216 261 1100	Шестигранная гайка M8	2.0				
33	9212 260 1300	Шестигранная гайка M10	2.0				
34	9241 226 1301	Колпачковая гайка M10	1.0				
35	9291 020 0200	Шайба 10,5	2.0				
36	9291 021 0280	Шайба 17	2.0				
37	9417 021 7570	Быстрое крепление	2.0				
38	9666 003 0220	Головка гаечного ключа 8x16	1.0				
39	9666 003 9020	Палец	1.0				

I - Тормоз и рукоятка переключения

Позиция	Номер детали	Наименование	Количество	Содержит элемент (ы)	С серийного номера	До серийного номера	Замечания
40	9666 021 0200	Головка гаечного ключа 6x12	1.0				
41	9666 021 9003	Палец 6x12	1.0				
42	9460 620 8015	Стопорная шайба SL-6	1.0				
43	9460 620 8020	Стопорная шайба SL-8	1.0				
44	9210 260 0900	Шестигранная гайка M6	1.0				
45	9210 259 1100	Шестигранная гайка M8	1.0				
46	00001001189	Рычажок выключателя	1.0				По отдельности запчасть не поставляется

J - Подъем косилочного механизма

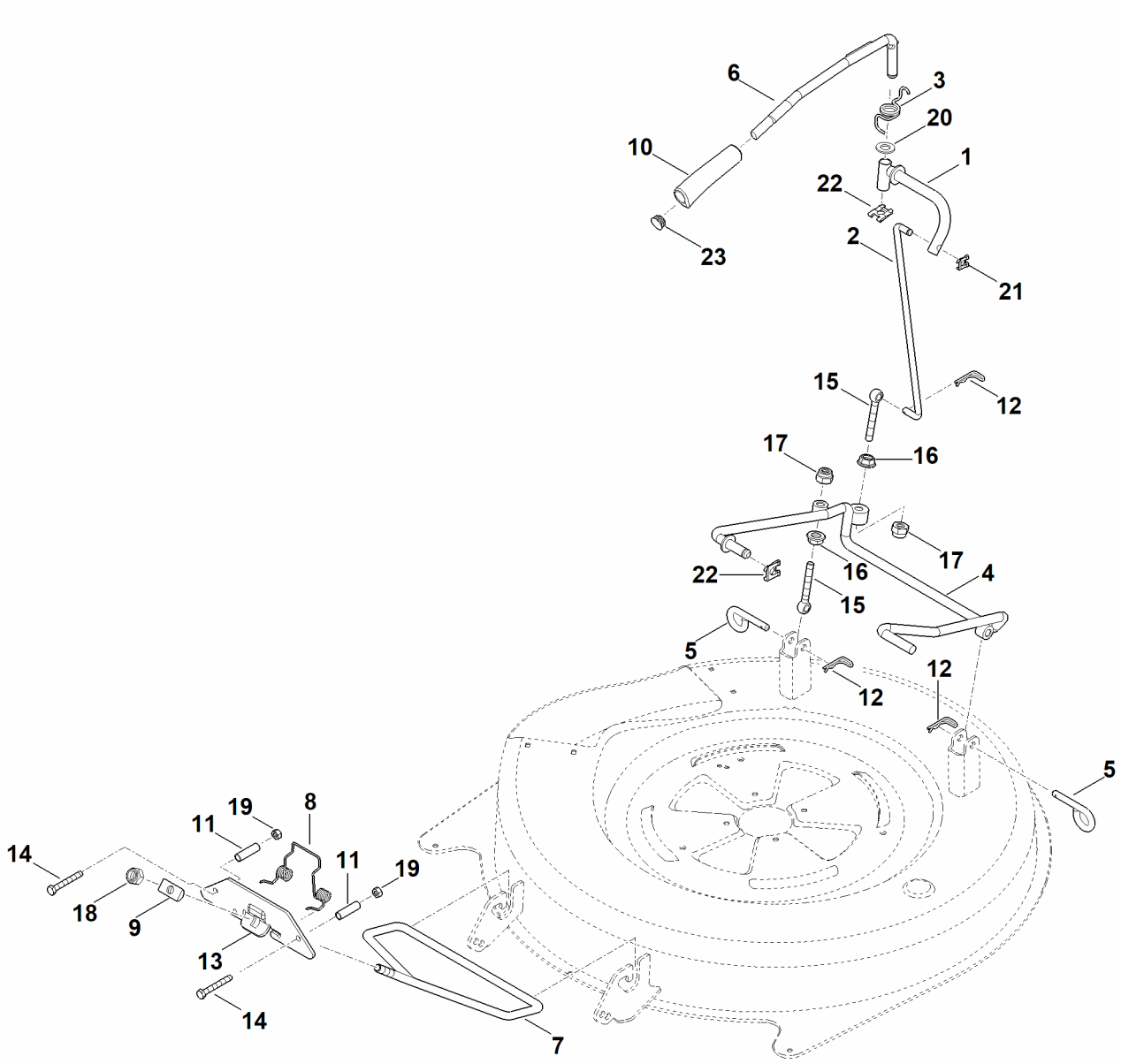

J - Подъем косилочного механизма

Позиция	Номер детали	Наименование	Количество	Содержит элемент (ы)	С серийного номера	До серийного номера	Замечания
1	6140 700 2900	Переводной рычаг	1.0				
2	6140 703 1751	Тяга	1.0				
3	6140 703 4910	Пружина с навивкой	1.0				
4	6140 760 7801	Подвеска	1.0				
5	6140 763 2300	Фиксатор	2.0				
6	6140 763 2911	Переводной рычаг	1.0				
7	6140 763 5600	Качающийся рычаг	1.0				
8	6140 703 4930	Пружина с навивкой	1.0				
9	6160 763 4100	Шарнирный элемент	1.0				
10	6170 703 4101	Ручка	1.0				
11	6140 763 0700	Распорная втулка	2.0				
12	6170 763 1000	Пружинный зажим 2,8	3.0				
13	6140 763 5430	Стопорная шайба	1.0				
14	9008 319 1970	Винт с шестигранной головкой M8 x 60	2.0				
15	9169 021 2510	Болт с проушиной M10x75	2.0				
16	9220 260 8506	Шестигранная гайка M10	2.0				
17	9212 260 1300	Шестигранная гайка M10	2.0				
18	9212 263 1400	Шестигранная гайка M12	1.0				
19	9214 261 1105	Контргайка M8	2.0				
20	9291 021 0250	Шайба 15	1.0				

J - Подъем косилочного механизма

Позиция	Номер детали	Наименование	Количество	Содержит элемент (ы)	С серийного номера	До серийного номера	Замечания
21	9460 620 8030	Стопорная шайба SL-10	1.0				
22	9460 620 8050	Стопорная шайба SL-14	2.0				
23	6101 703 2800	Пробка	1.0				

K - Кожух косилочного механизма

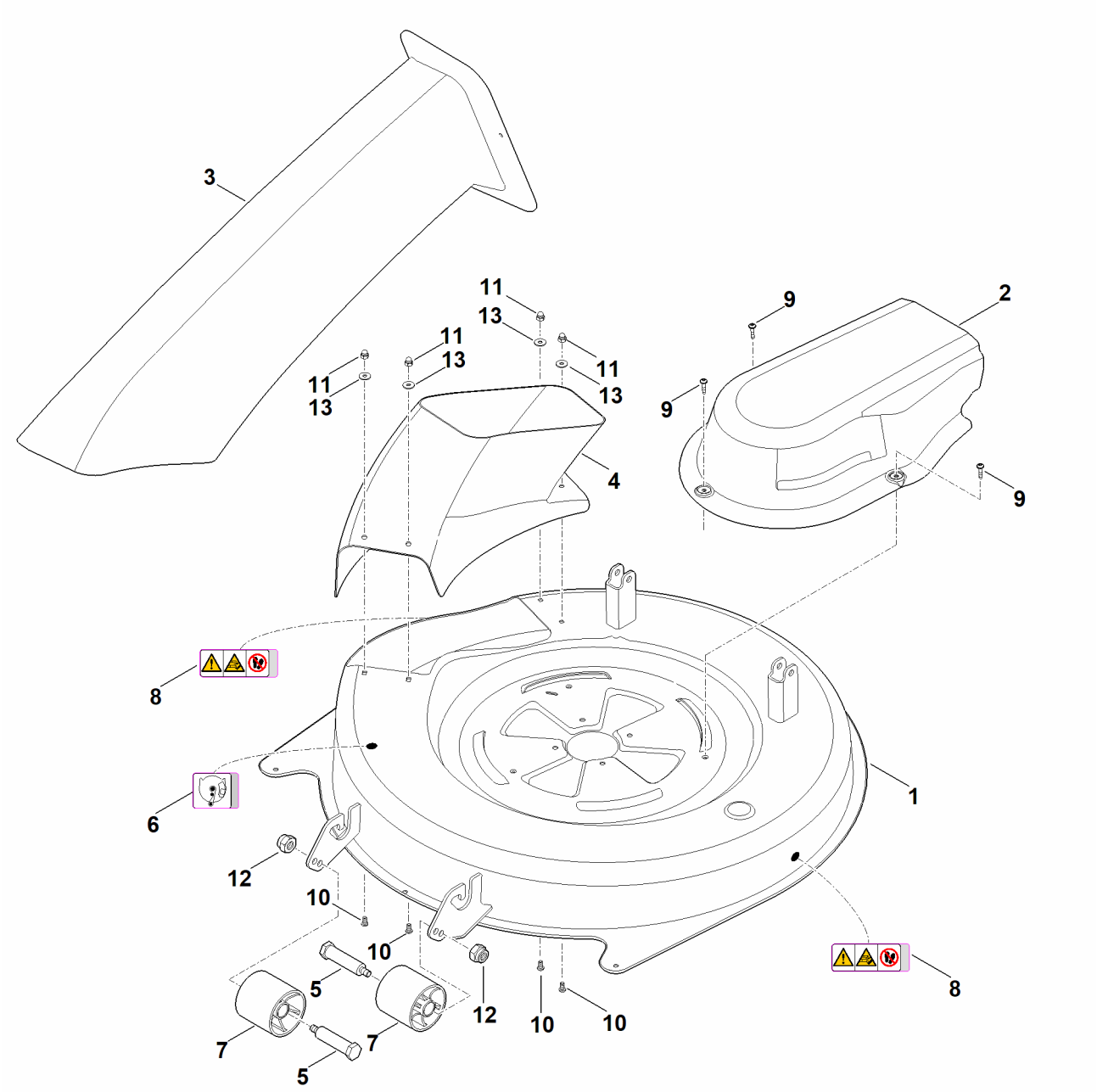

K - Кожух косилочного механизма

Позиция	Номер детали	Наименование	Количество	Содержит элемент (ы)	С серийного номера	До серийного номера	Замечания
1	6140 760 0903	Косилочный механизм в сборе	1.0	K: 1,2,4-14 + L: 1-31			
2	6140 700 8512	Корпус	1.0	6,8			
3	6140 706 2100	Крышка	1.0				
4	6140 763 1400	Шахта выброса	1.0				
5	6140 763 1405	Шахта выброса	1.0				
6	6140 763 3100	Болт колеса	2.0				
7	6140 967 4411	Наклейка	1.0				
8	6170 763 3605	Ролик	2.0				
9	6170 967 4437	Наклейка	2.0				
10	9039 488 1289	Самонарезающий винт M6x25	3.0				
11	9027 068 1280	Болт с плоской круглой головкой M6x16	4.0				
12	9240 216 0900	Колпачковая гайка M6	4.0				
13	9212 260 1300	Шестигранная гайка M10	2.0				
14	9307 021 0140	Шайба 6,4	4.0				

L - Привод ножа

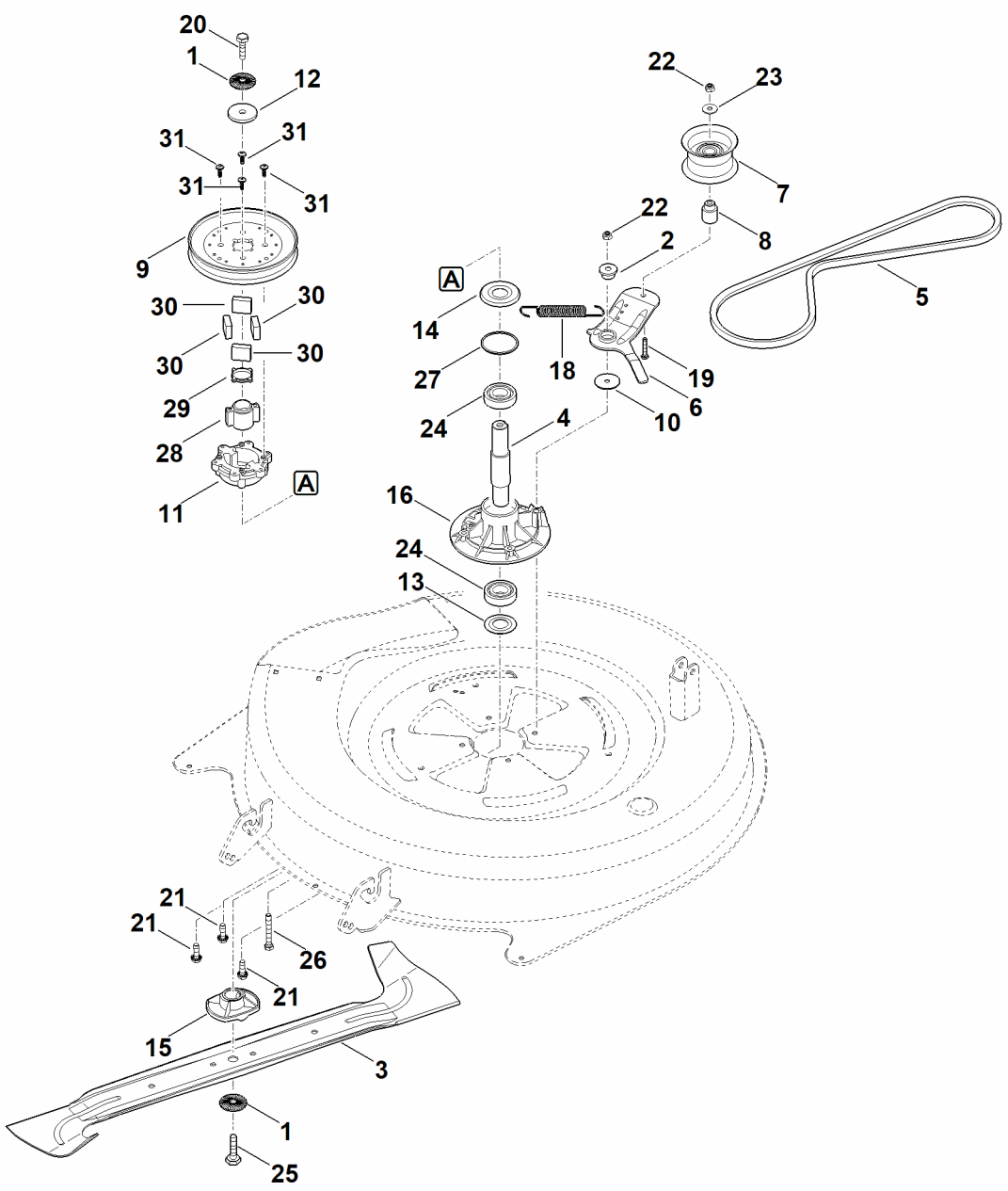

L - Привод ножа

Позиция	Номер детали	Наименование	Количество	Содержит элемент (ы)	С серийного номера	До серийного номера	Замечания
1	6140 700 3501	Ножевой валик в сборе	1.0	1,4,9,11,12,14,			
2	0000 702 6600	Зажимная шайба	2.0				
3	6140 764 2821	Распорная втулка	1.0				
4	6140 702 0100	Нож	1.0				
5	6140 702 0700	Ножевой валик	1.0				
6	6140 704 2110	Клиновой ремень	1.0				
7	6140 764 2601	Натяжной рычаг	1.0				
8	6140 760 6600	Направляющий ролик	1.0				
9	6140 764 2810	Распорная втулка	1.0				
10	6140 700 2520	Клиноременный шкив с антивибратором	1.0	11,28-31			
11	6140 958 0200	Диск	1.0				
12	6140 764 0410	Ступица	1.0				
13	6170 702 1800	Диск	1.0				
14	6170 702 2200	Защитный диск	1.0				
15	6170 702 2210	Защитный диск	1.0				
16	6170 702 3800	Держатель ножа	1.0				
17	6170 702 6910	Стойка подшипника	1.0				
18	6140 764 1610	Пружина растяжения	1.0				
19	9008 319 1970	Винт с шестигранной головкой M8 x 60	1.0				
20	9010 345 2431	Винт с шестигранной головкой M10x1x35	1.0				

L - Привод ножа

Позиция	Номер детали	Наименование	Количество	Содержит элемент (ы)	С серийного номера	До серийного номера	Замечания
21	9039 488 1839	Самонарезающий винт M8x25	3.0				
22	9212 260 1100	Шестигранная гайка M8	2.0				
23	9310 021 0180	Шайба 8,4	1.0				
24	9503 003 6841	Радиальный шарикоподшипник 6205-2RS	2.0				
25	9010 345 2431	Винт с шестигранной головкой M10x1x35	1.0				Использовать фиксатор резьбы (LOCTITE 243)
26	9007 318 1980	Винт с шестигранной головкой M8x65	1.0				
27	9645 945 7699	Круглое уплотнительное кольцо 23 x 1,5	1.0				
28	6140 704 7000	Поводок	1.0				
29	6140 708 8900	Прокладочное кольцо	1.0				
30	6140 708 2800	Бѣр	4.0				
31	9074 477 4420	Винт IS P6x30	4.0				

M - Травосборник

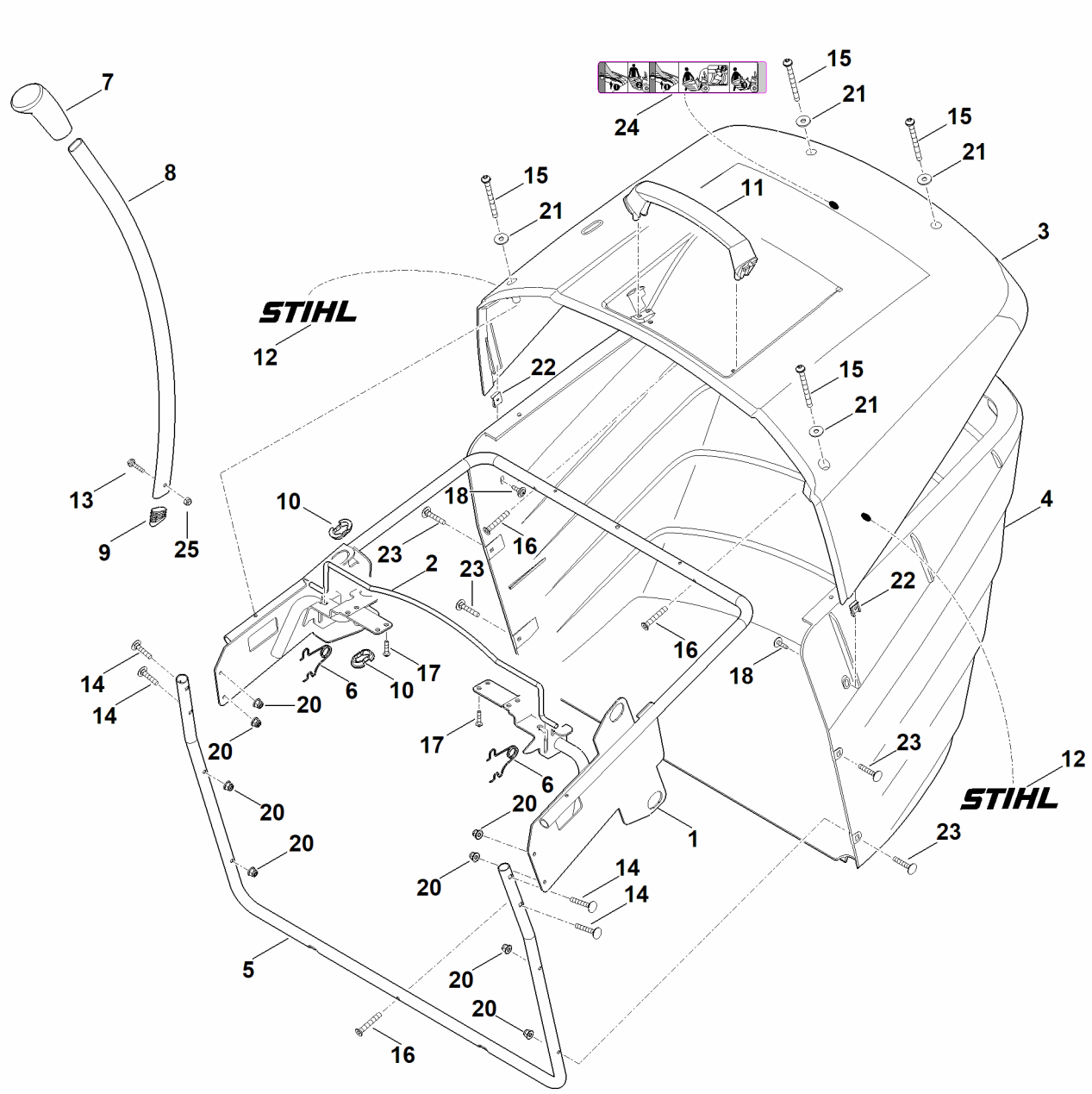

M - Травосборник

Позиция	Номер детали	Наименование	Количество	Содержит элемент (ы)	С серийного номера	До серийного номера	Замечания
1	6140 700 3115	Рама	1.0				
2	6140 763 0410	Бугель	1.0				
3	6160 700 8902	Крышка	1.0	12,24			
4	6160 703 9601	Нижняя часть травосборника	1.0				
5	6160 763 0410	Бугель	1.0				
6	6170 703 4900	Пружина с навивкой	2.0				
7	6170 703 6610	Прием	1.0				
8	6170 703 6750	Рычаг	1.0				
9	6170 708 5910	Заглушка	1.0				
10	6170 763 2200	Направляющая деталь	2.0				
11	6170 791 0200	Прием	1.0				
12	6170 967 4403	Наклейка STIHL	2.0				
13	9008 318 1350	Винт с шестигранной головкой M6x25	1.0				
14	0000 951 8201	Болт с плоской круглой головкой	4.0				
15	9039 488 1460	Самонарезающий винт M6x65	4.0				
16	9074 477 4704	Винт IS P6x35	3.0				
17	9074 478 4131	Винт IS P5x22	2.0				
18	9102 090 3781	Винт для листового металла 4,8 x 16	2.0				
19	9216 261 0901	Шестигранная гайка M6	8.0				
20	9307 010 0140	Шайба 6,4	4.0				

M - Травосборник

Позиция	Номер детали	Наименование	Количество	Содержит элемент (ы)	С серийного номера	До серийного номера	Замечания
21	9991 003 0712	Накидная гайка 4,8	2.0				
22	0000 951 8201	Болт с плоской круглой головкой	4.0				
23	6170 967 4406	Наклейка	1.0				
24	9216 261 0901	Шестигранная гайка M6	1.0				

N - Узлы электрооборудования

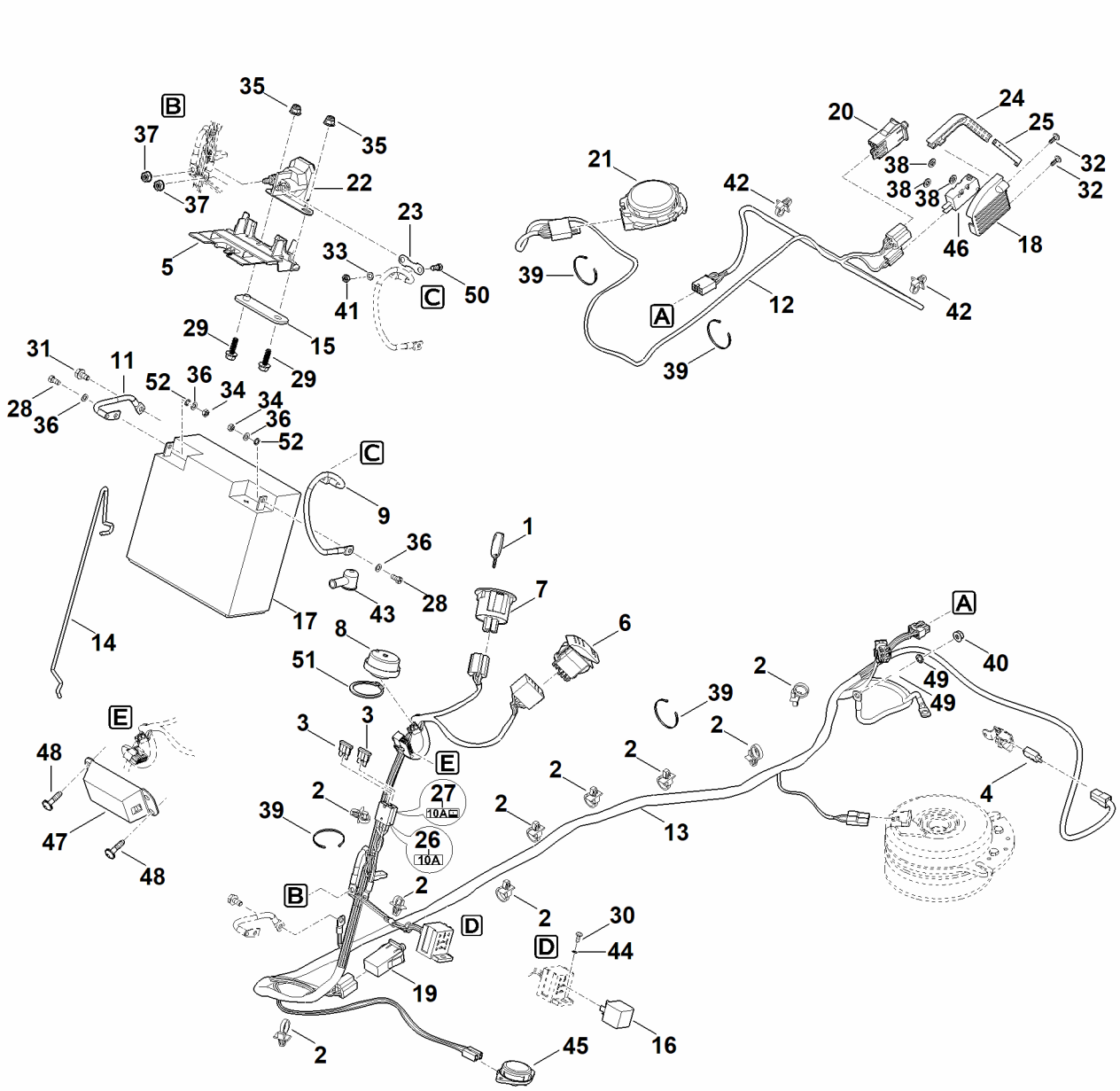

N - Узлы электрооборудования

Позиция	Номер детали	Наименование	Количество	Содержит элемент (ы)	С серийного номера	До серийного номера	Замечания
1	0000 430 8101	Ключ зажигания	2.0				
2	0751 010 7294	Бандажная лента для кабеля	10.0				
3	0751 031 5002	Плавкий предохранитель 10A	2.0				
4	6005 435 0410	Концевой выключатель	1.0				
5	6140 403 2301	Держатель	1.0				
6	6140 430 0520	Выключатель	1.0				
7	6140 430 2411	Замок зажигания	1.0	1			
8	6140 430 8800	Сигнал	1.0				
9	6140 440 1990	Провод	1.0	43			
10	6140 440 2201	Провод для соединения с корпусом	1.0				
11	6140 440 3012	Пучок кабелей	1.0	42			
12	6140 440 3040	Пучок кабелей	1.0	2,3,26,27			
13	6140 763 0440	Бугель	1.0				
14	6160 405 8000	Изолирующая деталь	1.0				
15	6160 430 3100	Реле	1.0				
16	6170 400 1100	Батарея 12В-17Ah	1.0	28,34,36			
17	6170 403 1300	Корпус	1.0				
18	6170 430 0530	Выключатель	1.0				
19	6170 430 0530	Выключатель	1.0				
20	6170 430 0550	Выключатель	1.0				
21	6170 430 3100	Реле	1.0				

N - Узлы электрооборудования

Позиция	Номер детали	Наименование	Количество	Содержит элемент (ы)	С серийного номера	До серийного номера	Замечания
22	6170 437 0800	Предохранитель 150A	1.0				
23	6170 703 4400	Контакт-деталь	1.0				
24	6170 703 7900	Шток вилки переключения передач	1.0				
25	6170 967 4480	Наклейка 10A	1.0				
26	6170 967 4495	Наклейка 10A	1.0				
27	9008 319 0951	Винт с шестигранной головкой M5x10	2.0				
28	9018 346 1330	Винт с шестигранной головкой M6x20	2.0				
29	9039 488 0661	Самонарезающий винт M4 x 10	1.0				
30	9039 488 0996	Самонарезающий винт M6x12	1.0				
31	9104 007 4260	Винт с цилиндрической головкой P5 x 12	2.0				
32	9330 630 0120	Стопорная шайба с упругими зубцами 5,3	1.0				
33	9210 259 0700	Шестигранная гайка M5	2.0				
34	9216 261 0901	Шестигранная гайка M6	2.0				
35	9291 020 0120	Шайба	4.0				
36	9991 003 0000	Шестигранная гайка 1/4"	2.0				

N - Узлы электрооборудования

Позиция	Номер детали	Наименование	Количество	Содержит элемент (ы)	С серийного номера	До серийного номера	Замечания
37	9991 003 0544	Зажимное кольцо 3	3.0				
38	0751 010 7232	Бандажная лента для кабеля	5.0				
39	9210 260 0900	Шестигранная гайка M6	1.0				
40	9210 259 0700	Шестигранная гайка M5	1.0				
41	0751 010 7294	Бандажная лента для кабеля	2.0				
42	6140 405 5100	Колпачок	1.0				
43	9307 021 0100	Шайба 4,3	1.0				
44	6170 430 0541	Выключатель	1.0				
45	6001 430 0210	Концевой выключатель	1.0				
46	6140 430 1400	Электронный модуль	1.0				
47	9039 490 1288	Self-tapping screw M6x22	2.0				
48	9330 630 0140	Стопорная шайба с упругими зубцами 6,4	2.0				
49	9008 318 0960	Винт с шестигранной головкой M5x12	1.0				
50	9455 621 2790	Пружинное стопорное кольцо 25 x 1,2	1.0				
51	9320 630 0120	Пружинящее кольцо 5	2.0				

O - Электрическая схема

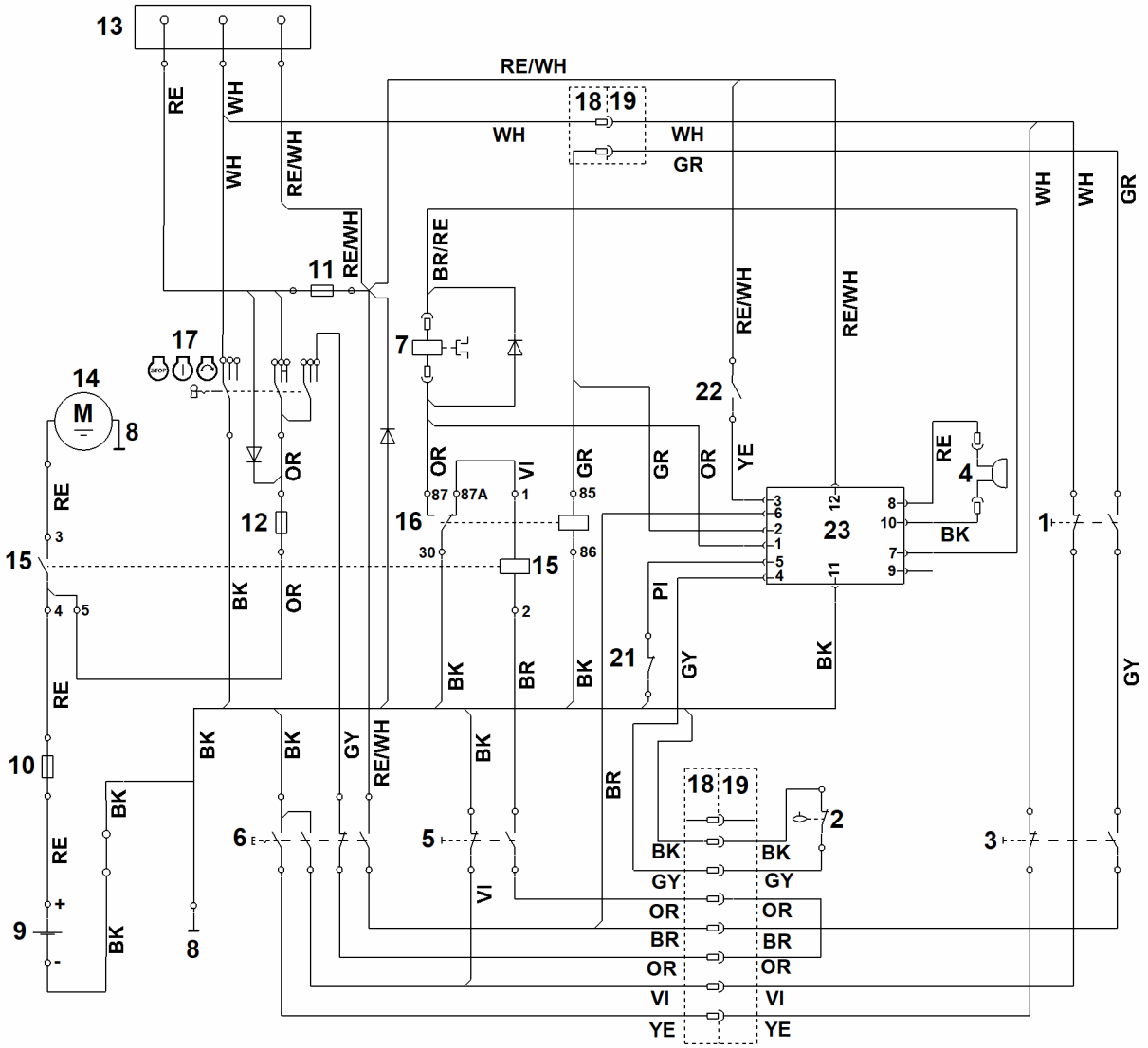

O - Электрическая схема

Позиция	Номер детали	Наименование	Количество	Содержит элемент(ы)	С серийного номера	До серийного номера	Замечания
1	00001001062	WH = белый	1.0				
2	00001001112	GR = зеленый	1.0				
3	00001001055	BK = черный	1.0				
4	00001001058	GY = серый	1.0				
5	00001001057	BR = коричневый	1.0				
6	00001001059	RE = красный	1.0				
7	00001001063	OR = оранжевый	1.0				
8	00001001060	VI = фиолетовый	1.0				
9	00001001090	YE = желтый	1.0				
10	00001001116	RE/WH = красный/белый	1.0				
11	00001001236	BR/RE = коричневый/красный	1.0				
12	00001001114	PI = розовый	1.0				
13	00001001129	Выключатель - сиденье	1.0				
14	00001001130	Микровыключатель - датчик уровня заполнения	1.0				
15	00001001118	Выключатель - травосборник	1.0				
16	00001001120	Предупредительный сигнал - датчик уровня заполнения	1.0				
17	00001001119	Выключатель - тормоз	1.0				
18	00001001193	Выключатель М╪а ножа	1.0				
19	00001001034	М╪а ножа	1.0				

O - Электрическая схема

Позиция	Номер детали	Наименование	Количество	Содержит элемент (ы)	С серийного номера	До серийного номера	Замечания
20	00001001131	Масса - рама	1.0				
21	00001001044	Батарея	1.0				
22	00001001122	Главный предохранитель 150A	1.0				
23	00001001127	Предохранитель 10A	1.0				
24	00001001127	Предохранитель 10A	1.0				
25	00001001030	Двигатель	1.0				
26	00001001042	Стартер	1.0				
27	00001001045	Реле стартера	1.0				
28	00001001194	Реле	1.0				
29	00001001046	Выключатель с ключом	1.0				
30	00001001191	Штекер (главный пучок кабелей)	1.0				
31	00001001192	Штекер (пучок кабелей задней стенки)	1.0				
32	00001001137	Выключатель - коробка передач	1.0				
33	00001001233	Выключатель кошения при движении задним ходом	1.0				
34	00001001079	Электроника	1.0				

P - Схема контактов 1

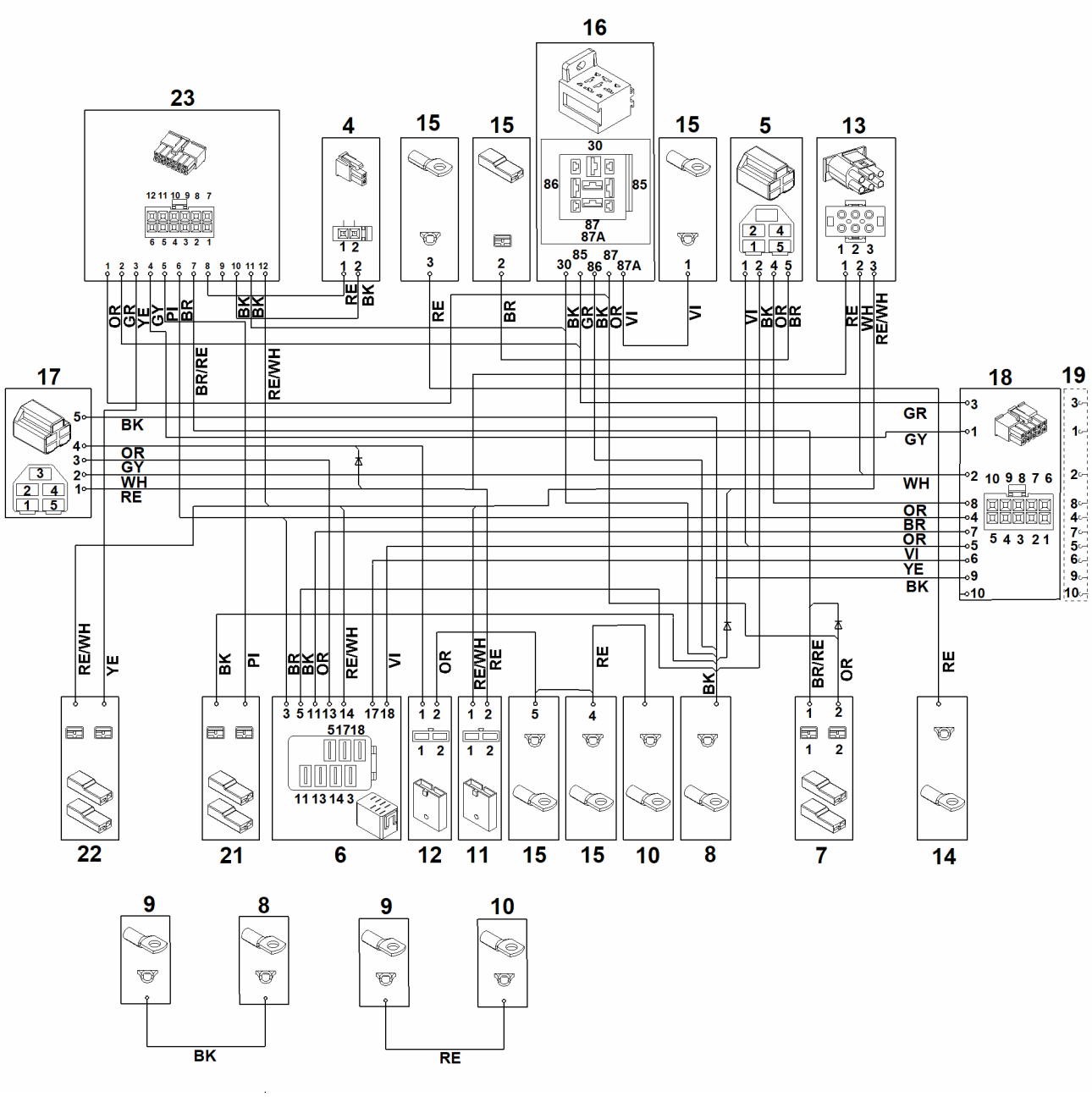

P - Схема контактов 1

Позиция	Номер детали	Наименование	Количество	Содержит элемент (ы)	С серийного номера	До серийного номера	Замечания
1	00001001133	ВНИМАНИЕ! Вид штекера со стороны трубопровода	1.0				
2	00001001062	WH = белый	1.0				
3	00001001112	GR = зеленый	1.0				
4	00001001055	BK = черный	1.0				
5	00001001058	GY = серый	1.0				
6	00001001057	BR = коричневый	1.0				
7	00001001059	RE = красный	1.0				
8	00001001063	OR = оранжевый	1.0				
9	00001001060	VI = фиолетовый	1.0				
10	00001001090	YE = желтый	1.0				
11	00001001236	BR/RE = коричневый/ красный	1.0				
12	00001001116	RE/WH = красный/ белый	1.0				
13	00001001114	PI = розовый	1.0				
14	00001001120	Предупредительный сигнал - датчик уровня заполнения	1.0				
15	00001001119	Выключатель - тормоз	1.0				
16	00001001193	Выключатель Mŧa ножа	1.0				
17	00001001034	Mŧa ножа	1.0				
18	00001001131	Масса - рама	1.0				
19	00001001044	Батарея	1.0				

P - Схема контактов 1

Позиция	Номер детали	Наименование	Количество	Содержит элемент (ы)	С серийного номера	До серийного номера	Замечания
20	00001001122	Главный предохранитель 150A	1.0				
21	00001001127	Предохранитель 10A	1.0				
22	00001001127	Предохранитель 10A	1.0				
23	00001001030	Двигатель	1.0				
24	00001001042	Стартер	1.0				
25	00001001045	Реле стартера	1.0				
26	00001001194	Реле	1.0				
27	00001001046	Выключатель с ключом	1.0				
28	00001001191	Штекер (главный пучок кабелей)	1.0				
29	00001001192	Штекер (пучок кабелей задней стенки)	1.0				
30	00001001137	Выключатель - коробка передач	1.0				
31	00001001233	Выключатель кошения при движении задним ходом	1.0				
32	00001001079	Электроника	1.0				

Q - Схема контактов 2

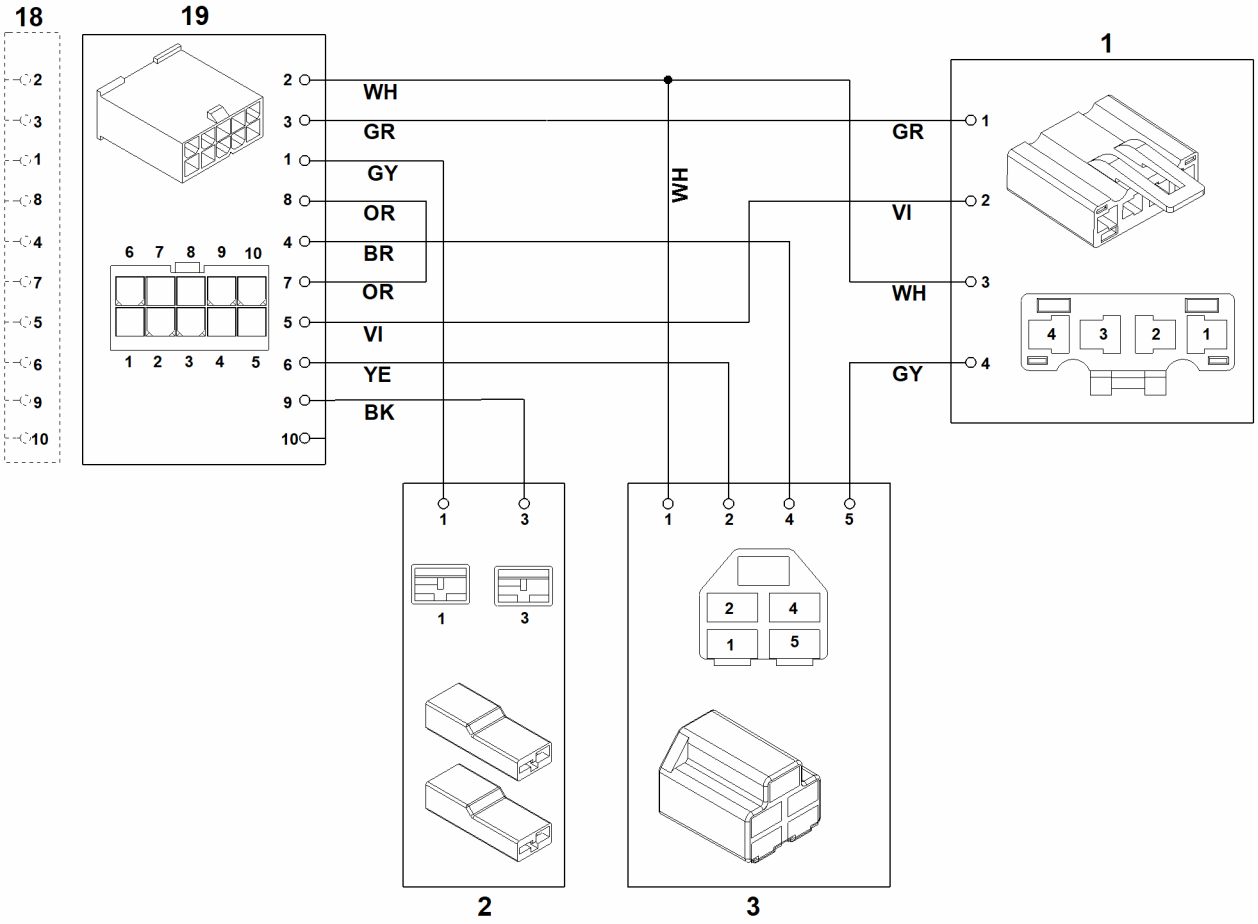

Q - Схема контактов 2

Позиция	Номер детали	Наименование	Количество	Содержит элемент (ы)	С серийного номера	До серийного номера	Замечания
1	00001001133	ВНИМАНИЕ! Вид штекера со стороны трубопровода	1.0				
2	00001001062	WH = белый	1.0				
3	00001001112	GR = зеленый	1.0				
4	00001001058	GY = серый	1.0				
5	00001001057	BR = коричневый	1.0				
6	00001001063	OR = оранжевый	1.0				
7	00001001060	VI = фиолетовый	1.0				
8	00001001090	YE = желтый	1.0				
9	00001001055	BK = черный	1.0				
10	00001001129	Выключатель - сиденье	1.0				
11	00001001130	Микровыключатель - датчик уровня заполнения	1.0				
12	00001001118	Выключатель - травосборник	1.0				
13	00001001191	Штекер (главный пучок кабелей)	1.0				
14	00001001192	Штекер (пучок кабелей задней стенки)	1.0				

R - Инструмент

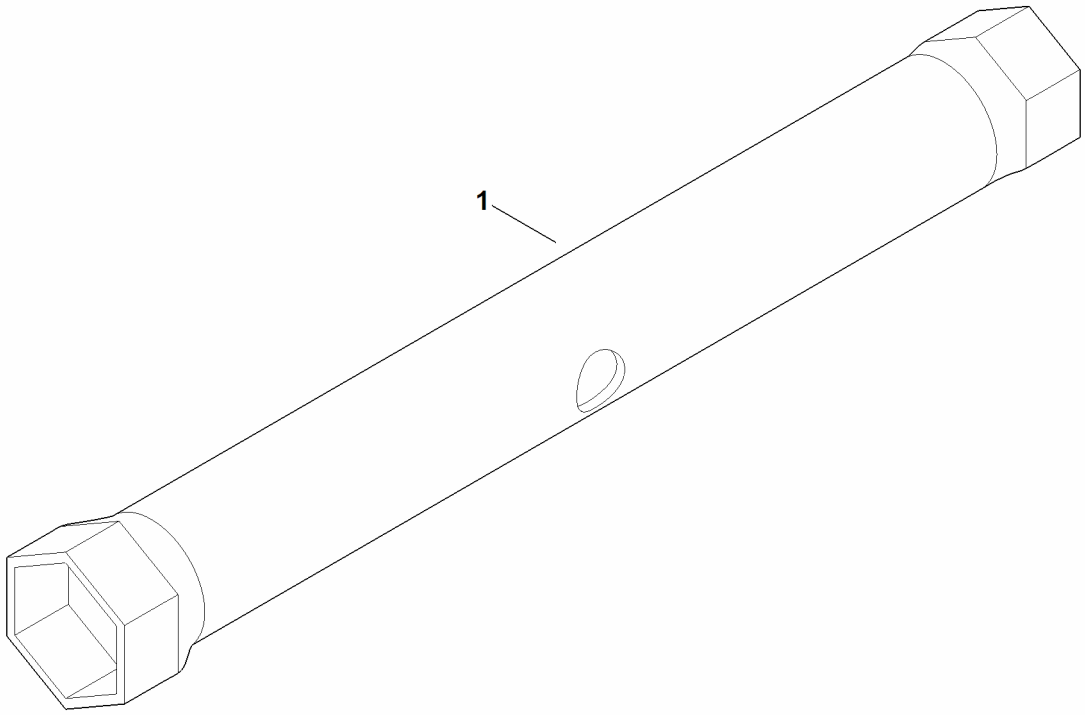

R - Инструмент

Позиция	Номер детали	Наименование	Количество	Содержит элемент (ы)	С серийного номера	До серийного номера	Замечания
1	6170 893 8000	Ключ для свечей зажигания	1.0				

S - Специальный инструмент

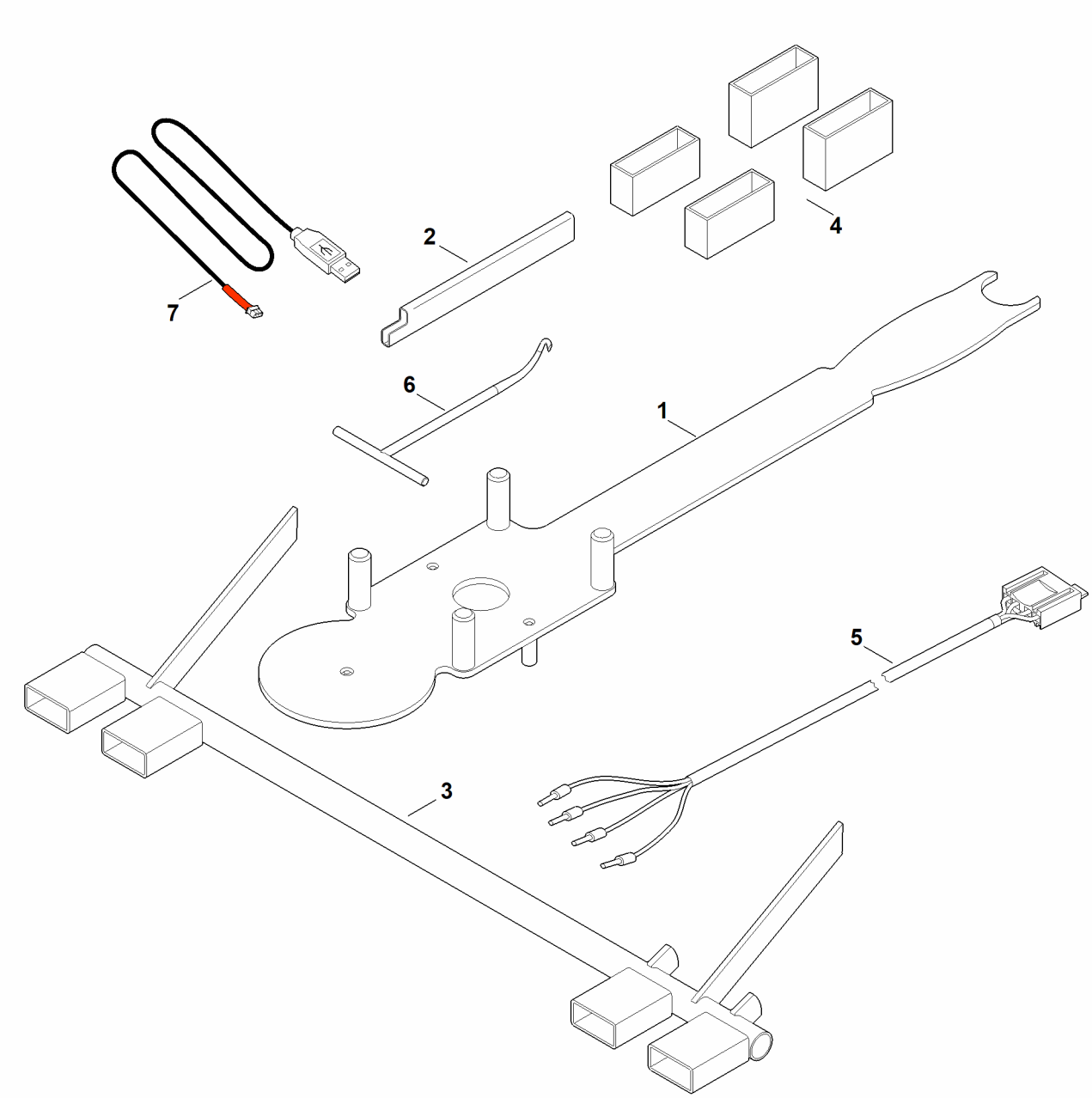

S - Специальный инструмент

Позиция	Номер детали	Наименование	Количество	Содержит элемент (ы)	С серийного номера	До серийного номера	Замечания
1	6165 890 2200	Монтажный инструмент	1.0				
2	6170 890 2210	Монтажный инструмент	1.0				Клиновой ремень
3	6170 890 6401	Установочный калибр	1.0				держатель контейнера улавливателя травы
4	6170 007 1000	Комплект регулировочных деталей	1.0				Косилочный механизм
5	6170 855 1100	Контрольный кабель	1.0				контакт. выключатель сиденья
6	0000 890 2800	Монтажный крюк	1.0				
7	6160 840 0401	Кабель для диагностики USB	1.0				

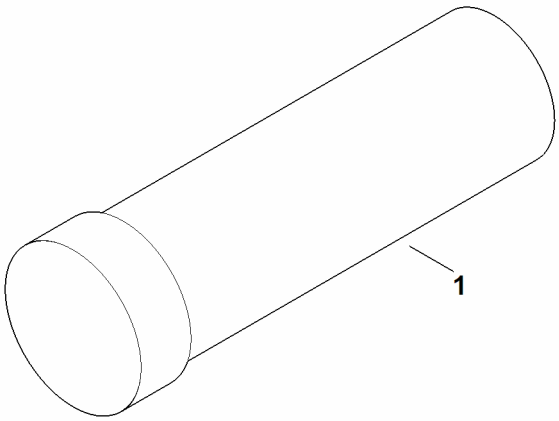
1

T - смазочные материалы

Позиция	Номер детали	Наименование	Количество	Содержит элемент (ы)	С серийного номера	До серийного номера	Замечания
1	0781 145 0006	Консистентная смазка DIVINOL Fibrous 2	1.0				