AL 101

Список запчастей

30.03.2021

Russia, русский

Содержание

Зарядное устройство 2

Зарядное устройство

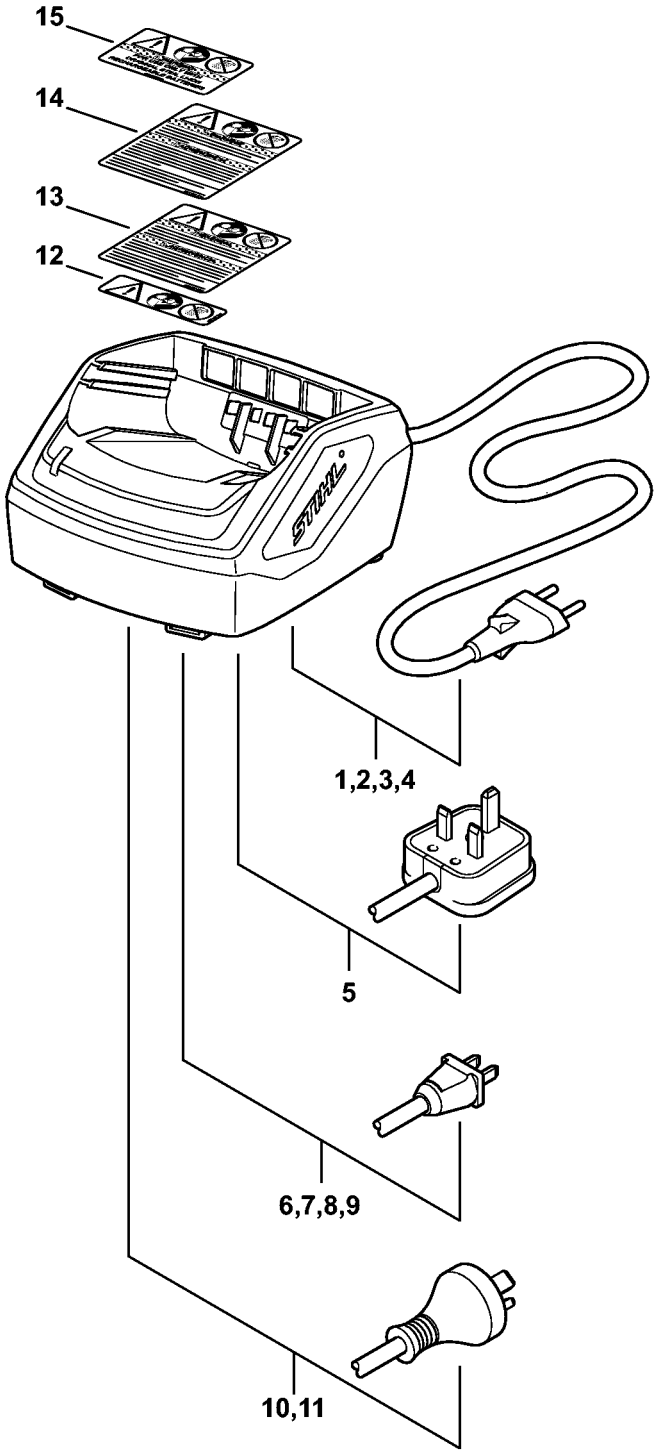

Зарядное устройство

Позиция	Номер детали	Наименование	Количество	Содержит элемент (ы)	С серийного номера	До серийного номера	Замечания
1	4850 430 2520	Зарядное устройство AL 101, 230 V/50 Hz Europa	1	12			Europa
2	4850 430 2528	Зарядное устройство AL 101, 220 V/60 Hz	1	12			BR
3	4850 430 2529	Зарядное устройство AL 101, 127 V/60 Hz	1	12			BR
4	4850 430 2531	Зарядное устройство AL 101, 230 V/50 Hz	1	12			ROK
5	4850 430 2524	Зарядное устройство AL 101, 230 V/50 Hz	1	12			GB
6	4850 430 2533	AL 101, 220 - 230 В Зарядное устройство	1	12			PRC
7	4850 430 2522	Зарядное устройство AL 101, 120 V/60 Hz	1	13			USA
8	4850 430 2526	Зарядное устройство AL 101, 120 V/60 Hz	1	14			CDN
9	4850 430 2527	Зарядное устройство AL 101, 100 V/50, 60 Hz	1	12			J
10	4850 430 2525	Зарядное устройство AL 101, 230 V/50 Hz	1	15			AUS, NZ
11	4850 430 2530	Зарядное устройство AL 101, 230 V/50 Hz	1	12			AR

Зарядное устройство

Позиция	Номер детали	Наименование	Количество	Содержит элемент (ы)	С серийного номера	До серийного номера	Замечания
12	4850 967 7200	Предупреждающее указание	1				
13	0000 967 7308	Предупреждающее указание	1				USA
14	0000 967 7310	Предупреждающее указание	1				CDN
15	4850 967 7300	Предупреждающее указание	1				AUS, NZ